TIN MAXI SENSOR | VÄGGLAMPA | SVART

21519103

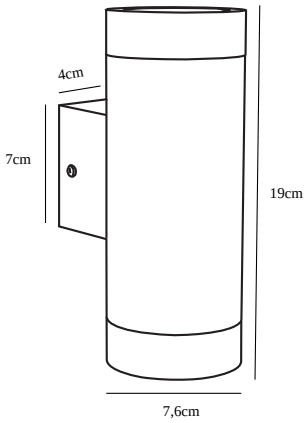

Spänning (V): 230 Volt
IP-grad: IP54
Maximal lampeffekt (W): 2X35W
Klass (Klass 1, Klass 2, Klass 3): Klass 1 (Jordkontakt)
Lampfattning: GU10
Parallellkoppling: True

Primärt material: Aluminium
Sekundärt material: Glas
Glasfärg: Klar
Lämplig för kustnära områden: Nej
Färg: Svart

Höjd (cm): 22
Projektion (cm): 12.5

EAN: 5701581329287
TUN: 1828002
Artikelnummer: 21519103
Antal per kolli: 3

Säljförpackning höjd (cm): 23
Säljförpackning bredd cm: 8
Säljförpackning djup (cm): 14
Säljförpackning volym m³ : 0.0026
Producktens nettovikt (kg): 0.54

• Inbyggd dagsljus- och rörelsesensor

Elegant utomhusvägglampa från Nordlux i strömlinjeformad design – en mycket snygg ljuskälla till exempel vid ytterdörren eller nära carporten. Lampan har två ljuskällor som ger en snygg och spännande belysning.

Den här snygga vägglampan från Nordlux är tillverkad av svartmålat aluminium och ger ett fint ljus vid exempelvis din ytterdörr eller garaget. Designen är enkel och skandinavisk och kvaliteten är hög. Den här versionen av Tin Maxi-lampan har två ljuskällor, som sprider ljuset både uppåt och nedåt – en väldigt snygg detalj. Den här lampan har en inbyggd sensor som gör att den tänds när den känner av rörelser och släcks när den inte gör det.