SNAPWALL
SELVKLEBENDE FLISER

KITCHENLINE

Monteringsguide

Säg hej till ditt nya kök *Med* KITCHENLINE

Den perfekta lösningen mellan bänkskiva och skåp i köket. Med Kitchenline köksplattor får du en snabb och kvalitetssäker installation som lyfter ditt kök på rekordtid. Våra plattor erbjuder ett sömlöst utseende, sofistikerad design och inte minst hållbarhet, enkelt underhåll och mångsidighet.

Installationsdiagram

Med Kitchenline har du många möjligheter för ditt kök. Med den senaste teknologin hittar du designen som passar dig bäst med en snygg och praktisk installation.

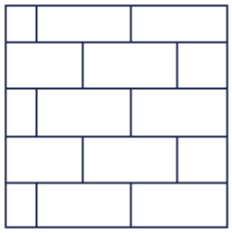

Brick

Herringbone

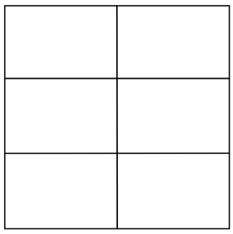

Kerra

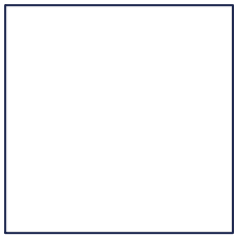

Uniform tile

FÖRDELAR *Med* KITCHENLINE

Not och fjäder för ett enkelt och sömlöst utseende.

Skyddar mot vatten, fläckar och värme

Motståndskraftigt och stabilt material

Enkelt och snabbt att montera

Verktyg du behöver för installation

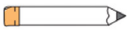
Blyertspenna

Brytbladskniv.

Måttverktyg

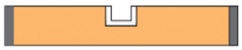
Vattenpass

Maskeringstejp

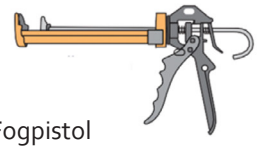
Fogpistol

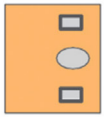
Klämmor

Bågfil

Fogmassa/lim

Skruvar

Borrmaskin

Cirkelsåg

Installations guide

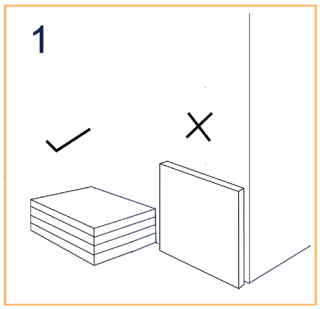

Lagra plattorna horisontellt.

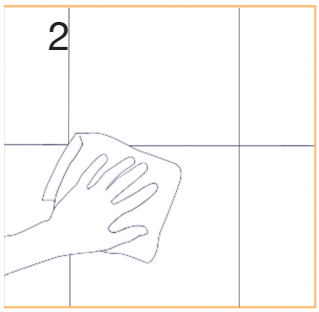

Rengör ytorna från smuts och fett innan montering.

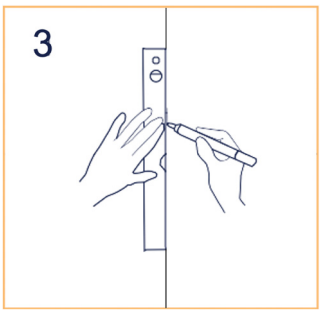

Använd ett vattenpass för att säkerställa att plattorna monteras i lod.

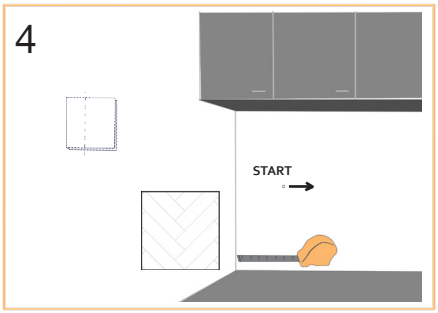

Börja nederst till vänster och arbeta åt höger med panelerna. Mät ut längden på området där panelen ska monteras, och justera genom att kapa vänstra sidan av panelen så att den blir centrerad.

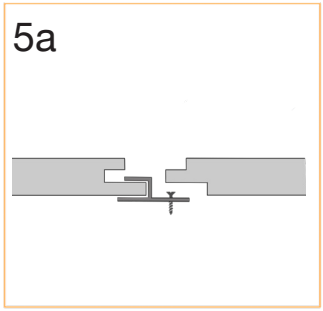

Om du vill fästa panelerna med klämmor och skruv, måste du använda minst 3 klämmor per panel i noten.

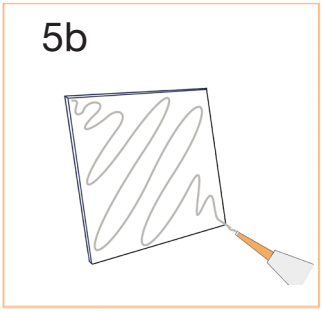

Om du vill fästa panelerna med foglim lägger du foglimmet i en s-formad linje på baksidan av varje skiva.

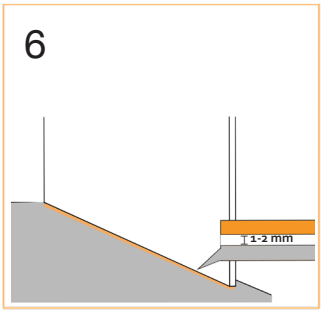

Lämna en glipa på 1–2 mm mellan bänken och botten för att foga panelen i slutet.

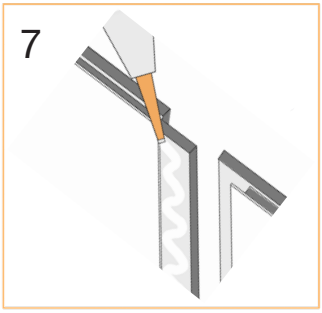

Mellan varje panel är det viktigt att lägga en silikonfog ovanpå fjädern, som visas på bilden. Tryck på plats nästa skiva så att silikonet tränger ut jämnt hela vägen. Då har du tätat panelen så att fukt eller vatten inte kan tränga igenom. Gör samma sak vid montering av fler paneler i höjdled.

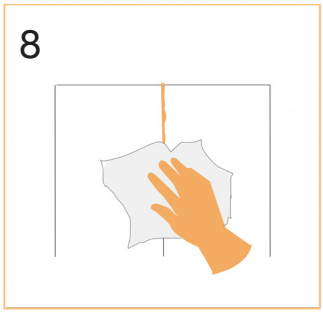

Överskottssilikon torkas bort med våtservetter. Eventuella tvålrester från våtservetterna bör i så fall tas bort med papper och vatten för att undvika fläckar.

SNAPWALL
FOR SURFACE LOVERS

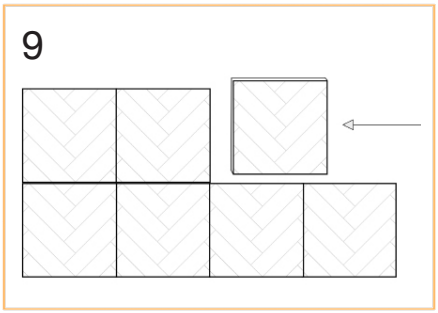

Om du ska ha flera rader med paneler måste även dessa fogas på alla fyra kanter.

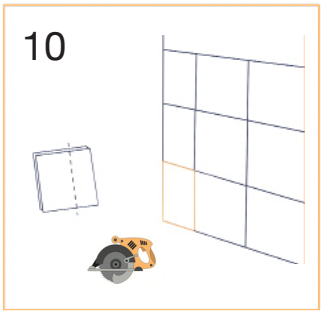

Om skivorna behöver kapas ska dekorsidan vara neråt när du sågar.

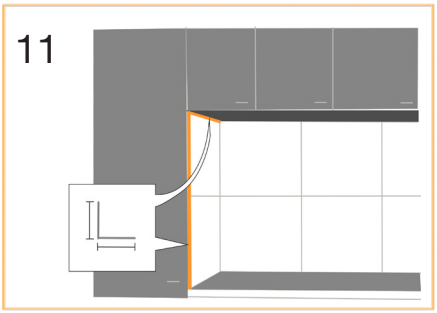

L-profiler kan användas på alla kapytor för att dölja skruvhål.

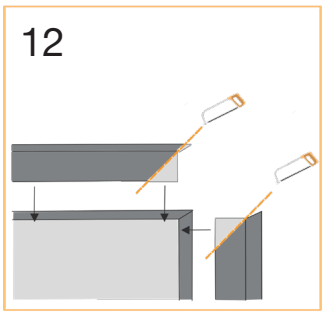

För att täcka snittytorna på panelen, anpassa L-profilens längd och gör en fogning i 45°

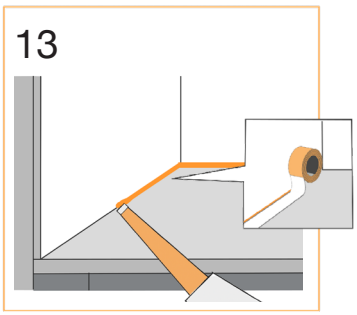

Foga övergången mellan panel och bänkskiva med silikon. Foga även det inre hörnet. Maskering-stejp kan användas på bänk-skivan. Använd gärna maskering-stejp och fogkloss för ett snyggt resultat.

Montering bottenlist

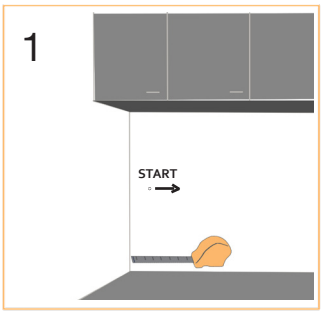

Mät området och anpassa skivorna efter centrering och höjd vid behov.

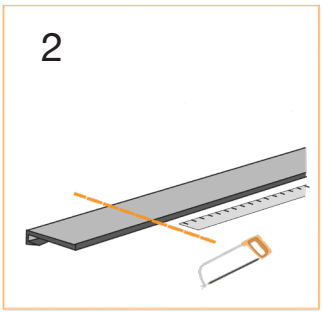

Anpassa längderna på sockeln. Lägg en silikonsträng under sockeln för att förhindra vatten-inträngning

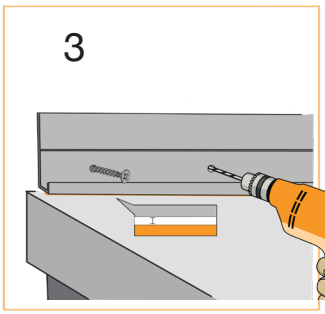

Fäst sockeln mot bakväggen cirka 1-2 mm ovanför bänkskivan för att ha utrymme för silikon-strängen.

SNAPWALL
FOR SURFACE LOVERS

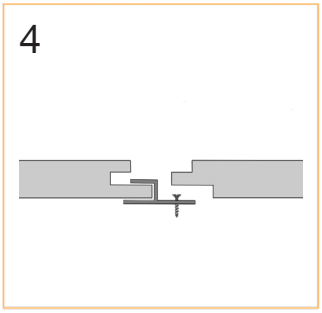

Vid användning av klämmor ska de fästas med cirka 2 cm mellanrum i underkanten på noten.

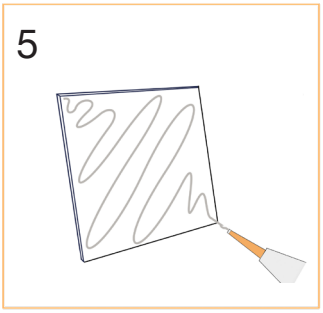

Applicera en s-formad sträng av foglim på baksidan av skivorna och se till att fördela det jämnt.

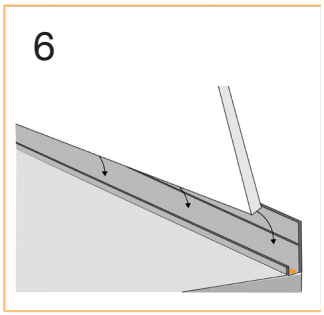

Lägg fogmassa i botten av sockeln. Skivan sätts ner i sockeln. Ta bort överflödig fogmassa.

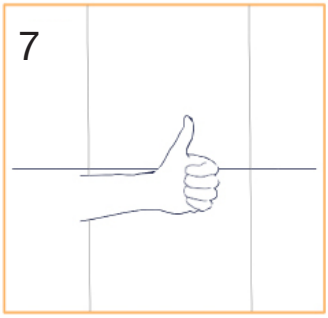

Torka av och rengör, och klart för användning.