DK:

KRAFT
Falke værktøjerne er stærke og kraftfulde. Falkens stærke næb symboliserer værktøjernes kraft.

PRÆCISION
Præcision er en iboende kvalitet, ikke bare i designet og fremstillingen af værktøjet, men også i brugen af det.

PÅLIDELIGHED
Forbrugeren vil altid erfare, at varemærket med sin høje kvalitet er ansvarligt og pålideligt.

INNOVATION
Falke lancerer nyheder i design såvel som funktion, og søger konstant at yde det ypperste.

NO:

KRAFT
Falke-verktøyene er sterke og kraftfulle. Falkens sterke nebb symboliserer verktøyenes kraft.

PRESISJON
Presisjon er en del av kvaliteten, ikke bare under utforming og produksjon, men også i bruken av verktøyet.

PÅLITELIGHET
Forbrukeren vil erfare at varemerket med sin høye kvalitet alltid er sikkert og pålitelig.

INNOVASJON
Falke lanserer nyheter både i design og funksjon og streber hele tiden etter å yte det aller beste.

SE:

KRAFT
Falke verktygen är alltid starka och kraftfulla.

PRECISION
Precision är en del av kvalitén, inte bara i designen och tillverkningen av verktyget, men också när man använder det.

PÅLITLIGHET
Användaren kommer alltid att uppmärksamma att varumärket med sin höga kvalité är pålitligt.

INNOVATION
Falke lanserar nyheter i design såväl som funktion och innehåller alltid den senaste tekniken.

AKKU-VINKELSLIBER
BATTERIDREVET VINKELSLIPER
SLADDLÖS VINKELSLIP

18 V LI-ION

DK: Læs brugsanvisningen før brug!
NO: Les bruksanvisningen før bruk!
SE: Läs bruksanvisningen före användning!

DK: Brug høreværn!
NO: Bruk hørselsvern!
SE: Använd hörselskydd!

DK: Brug øjenværn!
NO: Bruk vernebriller!
SE: Använd ögonskydd!

DK: Brug støvmaske!
NO: Bruk støvmaske!
SE: Använd munskydd!

Introduktion

For at du kan få mest mulig glæde af dit nye værktøj, beder vi dig gennemlæse denne brugsanvisning og de vedlagte sikkerhedsforskrifter, før du tager det i brug.
Vi anbefaler dig desuden at gemme brugsanvisningen, hvis du senere skulle få brug for at genopfriske din viden om værktøjets funktioner.

FALKE GARANTI

Dit Falke-produkt er omfattet af 5 års* garanti og er gældende fra købsdatoen (Garantiperioden).

Garantien gælder ikke hvis:

- produktet er blevet anvendt erhvervsmæssigt
- produktet i øvrigt er blevet behandlet imod forskrifterne anført i manualen.
- fejl på produktet er opstået ved eller er en følge af forkert anvendelse, manglende vedligeholdelse eller ændring af produktet.

Gælder garantien kan der ske tilbagebetaling, reparation eller ombytning til et tilsvarende produkt efter jem & fix's valg.

Ønsker du at benytte dig af garantien skal du henvende dig til jem & fix A/S. Garantien kan udelukkende benyttes mod forevisning af det originale købsbevis eller anden fyldestgørende dokumentation for købet.

Sørg derfor for at gemme købsbeviset i hele produktets levetid.

*Alle FALKE produkter er omfattet af 5 års garanti, med undtagelse af FALKE benzinplæneklippere og FALKE batterier.

Jem & Fix A/S
Skomagervej 12
7100 Vejle - DK
www.jemogfix.dk

Innledning

For at du skal få mest mulig glede at det nye verktøyet, ber vi deg lese gjennom denne bruksanvisningen og de vedlagte sikkerhetsforskriftene før du tar det i bruk.
Vi anbefaler dessuten at du tar vare på bruksanvisningen, slik at den er tilgjengelig hvis du skulle få behov for å lese om verktøyets funksjoner senere.

FALKE-GARANTI

Ditt Falke-produkt er omfattet av garanti på 5 år*, og denne gjelder fra kjøpsdato (garantiperioden).

Garantien gjelder ikke hvis:

- produktet har blitt benyttet i en næringssammenheng
- produktet har blitt behandlet på en måte som ikke er i tråd med instruksjonene i bruksanvisningen.
- det har oppstått feil på produktet som følge av at det er blitt brukt på feil måte, ikke vedlikeholdt tilstrekkelig eller hvis det er blitt gjort endringer på produktet.

Hvis det blir avgjort at garantien gjelder, vil produktet kunne bli refundert, reparert eller byttet til tilsvarende produkt etter en vurdering fra Jem & fix.

Hvis du ønsker å benytte deg av garantien, må du henvende deg til Jem & fix A/S. Det kan kun kreves garanti mot fremvisning av originalt kjøpsbevis, eller annen dokumentasjon på kjøpet.

Ta derfor vare på kjøpsbeviset i hele levetiden til produktet.

*Alle produkter fra FALKE er omfattet av en garanti på 5 år, med unntak av bensingressklippere og batterier fra FALKE.

Jem & Fix A/S
Skomagervej 12
7100 Vejle - DK
www.jemogfix.dk

EU-OVERENSSTEMMELSESERKLÆRING
EU-SAMSVARSERKLÆRING
EU-FÖRSÄKRAN OM ÖVERENSSTÄMMELSE

Fremstillet i P.R.C. - Produsert i Kina - Tillverkad i P.R.C.
Bemyndiget repræsentant - Ansvarlig representant - Representant med fullmakt
Schou Company A/S, Nordager 31, DK-6000 Kolding

FALKE

103780 / 9053681

18 V

erklærer herved på eget ansvar, at: Akku-vinkelsliber
erklærer herved på eget ansvar at: Batteridrevet vinkelsliper:
intygar härmed under eget ansvar, att: Sladdlös vinkelslip:

Er fremstillet i overensstemmelse med følgende DIREKTIVER:
2006/42/EF: Maskindirektivet
2014/30/EU: EMC-direktivet
2011/65/EU: RoHS-direktivet
er fremstilt i samsvar med følgende standarder eller normative dokumenter:
2006/42/EF: Maskindirektivet
2014/30/EU: EMC-direktivet
2011/65/EU: RoHS-direktivet
Är tillverkad enligt följande DIREKTIV:
2006/42/EF: Maskindirektivet
2014/30/EU: EMC-direktivet
2011/65/EU: RoHS-direktivet

STANDARDER - STANDARDER - NORMER
EN 60745-1:2009/A11:2010 - EN 60745-2-3:2011/A13:2015
EN 55014-1:2017/A11:2020 - EN 55014-2:1997/A2:2008
EN IEC 63000:2018
EN IEC 55014-1:2021 - EN IEC 55014-2:2021
Fabrikant - Produsent - Tillverkare
jem & fix A/S, Skomagervej 12, 7100 Vejle, Danmark, www.jemogfix.dk

Kirsten Vibeke Jensen
CSR & Compliance manager

.....
22.11.2022
Schou Company A/S, Nordager 31, DK-6000 Kolding, www.schou.com

Introduktion

För att du ska få så stor glädje som möjligt av ditt nya verktyg rekommenderar vi att du läser denna bruksanvisning och de medföljande säkerhets-föreskrifterna innan du börjar använda maskinen. Vi rekommenderar dessutom att du sparar bruks-anvisningen ifall du behöver läsa informationen om de olika funktionerna igen.

FALKE-GARANTI

Din Falke-produkt omfattas av 5 års* garanti och gäller från inköpsdatumet (Garantiperioden).

Garantin gäller inte om:

- produkten har använts yrkesmässigt
- produkten i övrigt har använts på ett sätt som strider mot föreskrifterna i bruksanvisningen
- fel på produkten har uppstått vid eller till följd av felaktig användning, bristande underhåll eller ändring av produkten.

Om garantin gäller kan återbetalning, reparation eller byte till en motsvarande produkt ske efter Jem & Fix gottfinnande.

Om du vill använda dig av garantin ska du vända dig till Jem & Fix A/S. Garantin kan endast användas vid uppvisande av inköpsbevis i original eller annan lämplig dokumentation av köpet.

Spara därför inköpsbeviset under hela produktens livslängd.

*Alla FALKE-produkter omfattas av 5 års garanti, med undantag för bensingräsklippare och batterier från FALKE.

Jem & Fix A/S
Skomagervej 12
7100 Vejle – DK
www.jemogfix.dk

Tekniske data

Anbefalet batteri:	18 V 2,0/4,0/6,0/8,0 Ah Li-ion
Ladetid:	60/120 minutter
Hastighed:	10.000 /min
Skivestørrelse:	Ø125 mm
Gevind:	Ø14 mm

Batteri, oplader og skiver skal købes separat

Lydtryk, L_{pA}:	85 dB(A), K_{pA}: 3 dB(A)
Lydeffekt, L_{WA}:	96 dB(A), K_{WA}: 3 dB(A)
Vibration:	6,151 m/s², K: 1,5 m/s²

Tabellen nedenfor viser, hvor lang tid man dagligt må udsættes for vibrationer, hvis vibrationsbelastningen på 2,5 m/s² ikke skal overskrides:

Vibration	Maks. eksponering
2,5 m/s²	8 timer
3,5 m/s²	4 timer
5 m/s²	2 timer
7 m/s²	1 time
10 m/s²	30 minutter

Miljöinformation

Elektriska och elektroniska produkter (EEE) innehåller material, komponenter och ämnen som kan vara farliga och skadliga för människors hälsa och för miljön om avfallet av elektriska och elektroniska produkter (WEEE) inte bortskaffas korrekt. Produkter som är märkta med en överkryssad soptunna klassas som elektronik. Den överkryssade soptunnan symboliserar att avfall av elektriska och elektroniska produkter inte får bortskaffas tillsammans med osorterat hushållsavfall, utan de ska samlas in separat.

Användning

Ta tag i handtaget (3). Sätt på den sladdlösa vinkelslipen genom att skjuta strömbrytaren (2) framåt och därefter neråt för att låsa fast den i påslagen position.
Blockera inte ventilationsöppningarna med handen, eftersom den sladdlösa vinkelslipen då kan bli överhettad. Låt skivan uppnå fullt varvtal.
Sätt skivan mot arbetsmaterialet. Bästa effekt uppnås när skivan är i en vinkel på 15–30° i förhållande till ämnet.
Rör den sladdlösa vinkelslipen med lugna rörelser. Ge den sladdlösa vinkelslipen tid att arbeta. Det är sällan nödvändigt att pressa skivan mot den yta som slipas.
Stäng den sladdlösa vinkelslipen efter användning genom att dra strömbrytaren bakåt.
Om strömmen till den sladdlösa vinkelslipen avbryts för att batteriet är tomt eller tas ut ser en inbyggd säkring till att den sladdlösa vinkelslipen inte sätts på igen när strömmen är tillbaka. Stäng av och sätt på den sladdlösa vinkelslipen för att fortsätta arbeta.

Rengöring och underhåll

Borsta bort damm från den sladdlösa vinkelslipens ventilationshål med en mjuk borste. Torka av den sladdlösa vinkelslipens plastdelar med en hårt urvriden trasa och ett milt rengöringsmedel.
Förvara den sladdlösa vinkelslipen, laddaren och batteriet torrt och dammfritt vid en temperatur på mellan 5 och 40 °C.

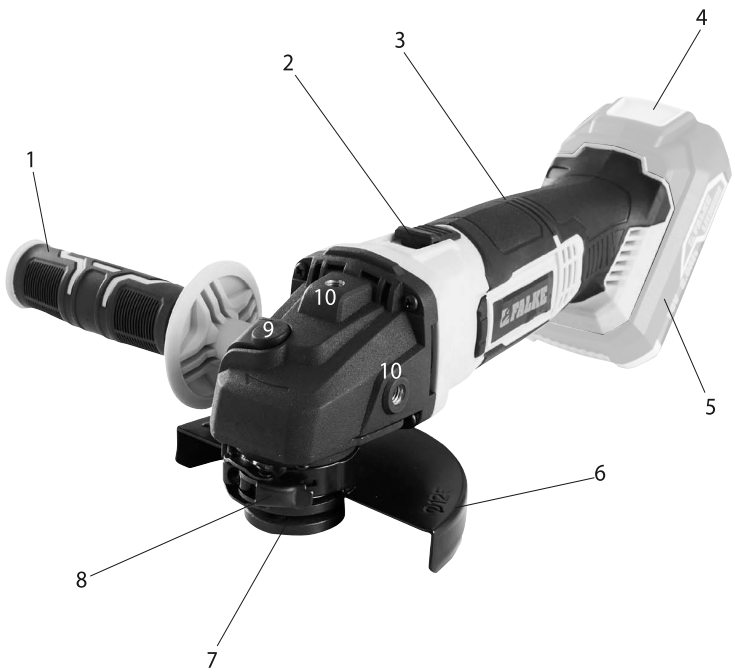

Akku-vinkelsliberens dele

1. Støttegreb
2. Tænd/sluk-knap
3. Håndtag
4. Udløserknap til batteri
   (Batteri medfølger ikke)
5. Batteri (medfølger ikke)
6. Beskyttelsesskærm
7. Spindel og flanger
8. Låsearm til beskyttelsesskærm
9. Spindellås
10. Gevind til støttegreb

Generelle sikkerhedsanvisninger for el-værktøj

Læs alle sikkerhedsinstrukser og anvisninger. I tilfælde af manglende overholdelse af anvisningerne nedenfor er der risiko for elektrisk stød, brand og/eller alvorlige personskader.
Opbevar alle sikkerhedsinstrukser og anvisninger til senere brug. Det i sikkerhedsinstrukserne benyttede begreb „el-værktøj" refererer til netdrevet el-værktøj (med netkabel) og akkudrevet el-værktøj (uden netkabel).

Sikkerhed på arbejdspladsen

- Sørg for, at arbejdsområdet er rent og rigtigt belyst. Uorden eller uoplyste arbejdsområder øger faren for uheld.
- Brug ikke el-værktøjet i eksplosionsfarlige omgivelser, hvor der findes brændbare væsker, gasser eller støv. El-værktøj kan slå gnister, der kan antænde støv eller dampe.
- Sørg for, at andre personer og ikke mindst børn holdes væk fra arbejdsområdet, når maskinen er i brug. Hvis man distraheres, kan man miste kontrollen over maskinen.

Elektrisk sikkerhed

- El-værktøjets stik skal passe til kontakten. Stikket må under ingen omstændigheder ændres. Brug ikke adapterstik sammen med jordforbundet el-værktøj. Uændrede stik, der passer til kontakterne, nedsætter risikoen for elektrisk stød.
- Undgå kropskontakt med jordforbundne overflader som f.eks. rør, radiatorer, komfurer og køleskabe. Hvis din krop er jordforbundet, øges risikoen for elektrisk stød.
- Maskinen må ikke udsættes for regn eller fugt. Indtrængning af vand i et el-værktøj øger risikoen for elektrisk stød.
- Brug ikke ledningen til formål, den ikke er beregnet til (f.eks. må man aldrig bære el-værktøjet i ledningen, hænge el-værktøjet op i ledningen eller rykke i ledningen for at trække stikket ud af kontakten). Beskyt ledningen mod varme, olie, skarpe kanter eller maskindele, der er i bevægelse. Beskadigede eller indviklede ledninger øger risikoen for elektrisk stød.
- Hvis el-værktøjet benyttes i det fri, må der kun benyttes en forlængerledning, der er egnet til udendørs brug. Brug af forlængerledning til udendørs brug nedsætter risikoen for elektrisk stød.
- Hvis det ikke kan undgås at bruge el-værktøjet i fugtige omgivelser, skal

Inställning av skyddsskärm

Dra i låsarmen (8) för skyddsskärmen för att lossa den.
Vrid kapskyddet till önskad position och lås med låsarmen igen.
Skyddsskärmen ska ställas in så att den skyddar användaren om skivan skulle gå sönder under användningen så att delar av den slungas ut.
Om kapskyddet inte sitter fast ordentligt när du spänner låsarmen måste du dra i låsarmen för att lossa den, spänna muttern på skyddsskärmen och sedan spänna låsarmen igen.

Montering av skiva

Ta ut batteriet från den sladdlösa vinkelslipen för att undvika oavsiktlig start.
Tryck in spindellåset (9) för att låsa spindeln (7) och håll det intryckt. Vrid spindeln tills den låses fast. Demontera flänsarna med hjälp av den medföljande skruvnyckeln. Rensa spindeln med en borste eller liknande.
Sätt innerflänsen och önskad skiva på spindeln, och skruva ytterflänsen på spindeln igen.
Se till att vända flänsarna så att de passar skivan.
Släpp spindellåset för att frigöra spindeln.

Sätt på vinkelslipen och låt den köra på tomgång i 30 sekunder för att kontrollera att den fungerar korrekt och att inga onormala vibrationer uppstår.
Stoppa vinkelslipen direkt om den vibrerar kraftigt, och undersök orsaken till problemet.

Obs! Batteriet är inte helt laddat vid leveransen. Det ska laddas helt innan det används. Batteriet uppnår inte full kapacitet förrän det har varit fulladdat och helt urladdat cirka fem gånger.
Batteriet får endast laddas inomhus vid en temperatur på 5–40 .
Använd aldrig laddaren om batteriet, laddaren eller sladden har skador.
Om batteriet inte ska användas under en längre period ska du ladda upp batteriet helt innan du förvarar det och dessutom ladda det minst var tredje månad.

Kontroll av batteri
Tryck på knappen och läs av batteriets laddningsnivå på indikatorn:

Bara röd lyser:	Batteriet ska laddas upp.
Gul och röd lyser:	Batteriet är delvis laddat.
Grön, gul och röd lyser:	Batteriet är fulladdat.

Förberedelser

Montering av stödgrepp
Montera stödgreppet (1) i gängan (10) i mitten eller på vänster eller höger sida av vinkelslipen, beroende på om vinkelslipen ska användas av en vänster- eller högerhänt person eller för lodräta sågningar.
Kontrollera att stödgreppet sitter fast ordentligt.

der bruges et HFI-relæ. Brug af et HFI-relæ reducerer risikoen for at få elektrisk stød.

Personlig sikkerhed
- Det er vigtigt at være opmærksom, se, hvad man laver, og bruge el-værktøjet fornuftigt. Brug ikke noget el-værktøj, hvis du er træt, har nydt alkohol eller er påvirket af medikamenter eller euforiserende stoffer. Få sekunders uopmærksomhed ved brug af el-værktøjet kan føre til alvorlige personskader.
- Brug beskyttelsesudstyr og hav altid beskyttelsesbriller på. Brug af sikkerhedsudstyr som f.eks. støvmaske, skridsikkert fodtøj, beskyttelseshjelm eller høreværn afhængig af maskintype og anvendelse nedsætter risikoen for personskader.
- Undgå utilsigtet igangsætning. Kontrollér, at el-værktøjet er slukket, før du tilslutter det til strømtilførslen og/eller akkuen, løfter eller bærer det. Undgå at bære el-værktøjet med fingeren på afbryderen og sørg for, at el-værktøjet ikke er tændt, når det sluttes til nettet, da dette øger risikoen for personskader.
- Gør det til en vane altid at fjerne indstillingsværktøj eller skruenøgle, før el-værktøjet tændes. Hvis et stykke værktøj eller en nøgle sidder i en roterende maskindel, er der risiko for personskader.
- Undgå en anormal legemsposition. Sørg for at stå sikkert, mens der arbejdes, og kom ikke ud af balance. Dermed har du bedre muligheder for at kontrollere el-værktøjet, hvis der skulle opstå uventede situationer.
- Brug egnet arbejdstøj. Undgå løse beklædningsgenstande eller smykker. Hold hår, tøj og handsker væk fra dele, der bevæger sig. Dele, der er i bevægelse, kan gribe fat i løstsiddende tøj, smykker eller langt hår.
- Hvis støvudsugnings- og opsamlingsudstyr kan monteres, er det vigtigt, at dette tilsluttes og benyttes korrekt. Brug af en støvopsugning kan reducere støvmængden og dermed den fare, der er forbundet støv.

Omhyggelig omgang med og brug af el-værktøj
- Undgå overbelastning af maskinen. Brug altid et el-værktøj, der er beregnet til det stykke arbejde, der skal udføres. Med det passende el-værktøj arbejder man bedst og mest sikkert inden for det angivne effektområde.
- Brug ikke et el-værktøj, hvis afbryder er defekt. Et el-værktøj, der ikke kan startes og stoppes, er farlig og skal repareres.

- Træk stikket ud af stikkontakten og/eller fjern akkuen, inden maskinen indstilles, der skiftes tilbehørsdele, eller maskinen lægges fra. Disse sikkerhedsforanstaltninger forhindrer utilsigtet start af el-værktøjet.
- Opbevar ubenyttet el-værktøj uden for børns rækkevidde. Lad aldrig personer, der ikke er fortrolige med maskinen eller ikke har gennemlæst disse instrukser, benytte maskinen. El-værktøj er farligt, hvis det benyttes af ukyndige personer.
- El-værktøjet bør vedligeholdes omhyggeligt. Kontroller, om bevægelige maskindele fungerer korrekt og ikke sidder fast, og om delene er brækket eller beskadiget, således at el-værktøjets funktion påvirkes. Få beskadigede dele repareret, inden maskinen tages i brug. Mange uheld skyldes dårligt vedligeholdte el-værktøjer.
- Sørg for, at skæreværktøjer er skarpe og rene. Omhyggeligt vedligeholdte skæreværktøjer med skarpe skærekanter sætter sig ikke så hurtigt fast og er nemmere at føre.
- Brug el-værktøj, tilbehør, indsatsværktøj osv. iht. disse instrukser. Tag hensyn til arbejdsforholdene og det arbejde, der skal udføres. Anvendelse af el-værktøjet til formål, som ligger uden for det fastsatte anvendelsesområde, kan føre til farlige situationer.

Service

- Sørg for, at el-værktøj kun repareres af kvalificerede fagfolk og at der kun benyttes originale reservedele. Dermed sikres størst mulig maskinsikkerhed.

Särskilda säkerhetsföreskrifter

Använd alltid skyddsglasögon när du hanterar vinkelslipen!
Spänn alltid fast arbetsmaterialet med skruvtvingar eller liknande. Håll aldrig fast arbetsmaterialet med handen.
Den sladdlösa vinkelslipen får inte användas utan att både stödhandtaget och skyddsskärmen är monterad.
Använd alltid rätt typ av skiva till det arbete du ska utföra.
Använd aldrig en skiva vars maximala hastighet är lägre än verktygets maximala varvtal.
Använd aldrig för stora skivor.
Använd aldrig skadade eller slitna skivor eller skivor som inte problemfritt kan monteras på vinkelslipens spindel. Använd aldrig en adapterring eller liknande för att montera skivor med för stora hål.
Skivan får inte komma i kontakt med arbetsmaterialet eller andra föremål när du startar vinkelslipen.
För aldrig handen eller fingrarna i närheten av skivan när vinkelslipen är igång.
Håll handtaget och själva vinkelslipen fria från olja, fett, vatten eller andra former av vätska.
Tryck aldrig på spindellåset när skivan roterar!
Lägg inte ifrån dig vinkelslipen förrän skivan har stannat helt.
Rör inte vid det bearbetade arbetsmaterialet eller vid metallspån precis efter bearbetning, eftersom de kan vara mycket varma.
Använd inte vinkelslipen för att bearbeta arbetsmaterial av magnesium.

Laddning av batteri (fås separat)

Tryck ner utlösningsknappen (4) på batteriet och dra ut batteriet från den sladdlösa vinkelslipen.
Sätt i laddaren i ett vägguttag. Kontrollampan lyser när laddaren är ansluten till ett eluttag. Sätt batteriet (5) i laddaren så att polerna i laddaren berör polerna på batteriet. Kontrollampan lyser och batteriet laddas.
En full uppladdning tar ca. 60 minuter. Koppla från laddaren från strömnätet när batteriet är laddat.

denna anvisning. Elverktygen är farliga om de används av oerfarna personer.

- Sköt elverktyget omsorgsfullt. Kontrollera att rörliga komponenter fungerar felfritt och inte kärvar, att komponenter inte brustit eller skadats; orsaker som kan leda till att elverktygets funktioner påverkas menligt. Låt skadade delar repareras innan elverktyget tas i bruk. Många olyckor orsakas av dåligt skötta elverktyg.
- Håll skärverktygen skarpa och rena. Omsorgsfullt skötta skärverktyg med skarpa eggar kommer inte så lätt i kläm och går lättare att styra.
- Använd elverktyget, tillbehör, insatsverktyg osv. enligt dessa anvisningar. Ta hänsyn till arbetsvillkoren och arbetsmomenten. Om elverktyget används på ett sätt som det inte är avsett för kan farliga situationer uppstå.

Service

- Låt endast kvalificerad fackpersonal reparera elverktyget och endast med originalreservdelar. Detta garanterar att elverktygets säkerhet upprätthålls.

Særlige sikkerhedsforskrifter

Brug altid beskyttelsesbriller, når du bruger vinkelsliberen!
Fastspænd altid arbejdsemnet med skruetvinger eller lignende. Hold aldrig arbejdsemnet fast med hånden.
Akku-vinkelsliberen må ikke bruges, uden at både støttegrebet og beskyttelsesskærmen er monteret.
Brug altid den rigtige type skive til den aktuelle opgave.
Brug aldrig skiver, hvis maksimumhastighed er mindre end værktøjets maksimale omdrejningshastighed.
Brug aldrig for store skiver.
Brug aldrig beskadigede eller nedslidte skiver eller skiver, der ikke problemfrit kan monteres på vinkelsliberens spindel. Brug aldrig en adapterring eller lignende til at montere skiver med for store huller.
Skiven må ikke være i kontakt med arbejdsemnet eller andre genstande, når vinkelsliberen startes.
Stik aldrig hånden eller fingre i nærheden af skiven, mens vinkelsliberen kører.
Hold håndtaget og selve vinkelsliberen fri for olie, fedt, vand eller andre former for væske.
Tryk aldrig på spindellåsen, mens skiven roterer!
Læg ikke vinkelsliberen fra dig, før skiven er standset helt.
Rør ikke ved det bearbejdede emne eller metalspåner lige efter bearbejdning, da de kan være meget varme.
Brug ikke vinkelsliberen til at bearbejde arbejdsemner af magnesium.

Opladning af batteri (tilkøbes separat)

Tryk udløserknappen (4) forrest på batteriet ned, og træk batteriet ud af akku-vinkelsliberen.
Sæt opladeren i en stikkontakt. Kontrollampen lyser, når opladeren er tilsluttet strøm. Sæt batteriet (5) ned i opladeren, så terminalerne i opladeren berører terminalerne på batteriet. Kontrollampen lyser, og batteriet lades op.
En fuld opladning tager ca. 60 minutter. Afbryd opladeren fra lysnettet, når batteriet er opladet.

Bemærk! Batteriet er ikke fuldt opladet ved levering. Det skal lades helt op inden brug. Batteriet opnår først sin fulde kapacitet, når det har været fuldt opladet og afladet omkring 5 gange.
Batteriet må kun oplades indendørs ved en omgivende temperatur på 5-40 °C.
Brug aldrig opladeren, hvis batteriet, opladeren eller ledningen er beskadiget.
Hvis batteriet ikke skal bruges i en længere periode, skal du lade det helt op, inden du opbevarer det og derudover lade det op mindst hver tredje måned.

Kontrol af batteri
Tryk på knappen, og aflæs batteriets ladestand på batteriindikatoren:

Kun rød lyser:	Batteriet skal oplades.
Gul og rød lyser:	Batteriet er delvist opladet.
Grøn, gul og rød lyser:	Batteriet er fuldt opladet.

Klargøring

Montering af støttegreb
Monter støttegrebet (1) i gevindet (10) på midten eller i venstre eller højre side af vinkelsliberen, afhængigt af, om vinkelsliberen skal bruges af en venstre- eller højrehåndet eller til lodrette snit.
Kontrollér, at støttegrebet sidder godt fast.

Personsäkerhet
- Var uppmärksam, kontrollera vad du gör och använd elverktyget med förnuft. Använd inte elverktyg när du är trött eller om du är påverkad av droger, alkohol eller mediciner. Under användning av elverktyg kan även en kort ouppmärksamhet leda till allvarliga kroppsskador.
- Bär alltid personlig skyddsutrustning och skyddsglasögon. Användning av personlig skyddsutrustning som t.ex. dammfiltermask, halkfria säkerhetsskor, skyddshjälm och hörselskydd reducerar alltefter elverktygets typ och användning risken för kroppsskada.
- Undvik oavsiktlig igångsättning. Kontrollera att elverktyget är frånkopplat innan du ansluter stickproppen till vägguttaget och/eller ansluter/tar bort batteriet, tar upp eller bär elverktyget. Om du bär elverktyget med fingret på strömställaren eller ansluter påkopplat elverktyg till nätströmmen kan olycka uppstå.
- Ta bort alla inställningsverktyg och skruvnycklar innan du kopplar på elverktyget. Ett verktyg eller en nyckel i en roterande komponent kan medföra kroppsskada.
- Undvik onormala kroppsställningar. Se till att du står stadigt och håller balansen. I detta fall kan du lättare kontrollera elverktyget i oväntade situationer.
- Bär lämpliga arbetskläder. Bär inte löst hängande kläder eller smycken. Håll håret, kläderna och handskarna på avstånd från rörliga delar. Löst hängande kläder, långt hår och smycken kan dras in av roterande delar.
- När elverktyg används med dammutsugnings- och -uppsamlingsutrustning, se till att dessa är rätt monterade och används på korrekt sätt. Användning av dammutsugning minskar de risker damm orsakar.

Korrekt användning och hantering av elverktyg
- Överbelasta inte elverktyget. Använd för aktuellt arbete avsett elverktyg. Med ett lämpligt elverktyg kan du arbeta bättre och säkrare inom angivet effektområde.
- Ett elverktyg med defekt strömställare får inte längre användas. Ett elverktyg som inte kan kopplas in eller ur är farligt och måste repareras.
- Dra stickproppen ur vägguttaget och/eller ta bort batteriet innan inställningar utförs, tillbehörsdelar byts ut eller elverktyget lagras. Denna skyddsåtgärd förhindrar oavsiktlig inkoppling av elverktyget.
- Förvara elverktygen oåtkomliga för barn. Låt elverktyget inte användas av personer som inte är förtrogna med dess användning eller inte läst

Allmänna säkerhetsanvisningar för elverktyg

Läs noga igenom alla säkerhetsanvisningar och instruktioner.
Fel som uppstår till följd av att säkerhetsanvisningarna och instruktionerna inte följts kan orsaka elstöt, brand och/eller allvarliga personskador.
Förvara alla varningar och anvisningar för framtida bruk.
Nedan använt begrepp "Elverktyg" hänför sig till nätdrivna elverktyg (med nätsladd) och till batteridrivna elverktyg (sladdlösa).

Arbetsplatssäkerhet

- Håll arbetsplatsen ren och välbelyst. Oordning på arbetsplatsen och dåligt belyst arbetsområde kan leda till olyckor.
- Använd inte elverktyget i explosionsfarlig omgivning med brännbara vätskor, gaser eller damm. Elverktygen alstrar gnistor som kan antända dammet eller gaserna.
- Håll under arbetet med elverktyget barn och obehöriga personer på betryggande avstånd. Om du störs av obehöriga personer kan du förlora kontrollen över elverktyget.

Elektrisk säkerhet

- Elverktygets stickpropp måste passa till vägguttaget. Stickproppen får absolut inte förändras. Använd inte adapterkontakter tillsammans med skyddsjordade elverktyg. Oförändrade stickproppar och passande vägguttag reducerar risken för elstöt.
- Undvik kroppskontakt med jordade ytor som t. ex. rör, värmeelement, spisar och kylskåp. Det finns en större risk för elstöt om din kropp är jordad.
- Skydda elverktyget mot regn och väta. Tränger vatten in i ett elverktyg ökar risken för elstöt.
- Missbruka inte nätsladden och använd den inte för att bära eller hänga upp elverktyget och inte heller för att dra stickproppen ur vägguttaget. Håll nätsladden på avstånd från värme, olja, skarpa kanter och rörliga maskindelar. Skadade eller tilltrasslade ledningar ökar risken för elstöt.
- När du arbetar med ett elverktyg utomhus använd endast förlängningssladdar som är avsedda för utomhusbruk. Om en lämplig förlängningssladd för utomhusbruk används minskar risken för elstöt.
- Använd ett felströmsskydd om det inte är möjligt att undvika elverktygets användning i fuktig miljö. Felströmsskyddet minskar risken för elstöt.

Indstilling af beskyttelsesskærm

Træk i låsearmen (8) til beskyttelsesskærmen for at løsne den. Drej beskyttelsesskærmen til den ønskede position, og stram låsearmen igen.
Beskyttelsesskærmen skal indstilles, så den beskytter brugeren, hvis skiven skulle gå i stykker under brug, så dele af den bliver slynget ud.
Hvis beskyttelsesskærmen ikke sidder helt fast, når du strammer låsearmen, skal du trække i låsearmen for at løsne den, spænde møtrikken på bekyttelsesskærmen, og stramme låsearmen igen.

Montering af skive

Tag batteriet ud af akku-vinkelsliberen for at undgå utilsigtet start.
Tryk spindellåsen (9) ind for at blokere spindelen (7), og hold den inde. Drej spindelen, til den låses fast. Afmonter flangerne ved hjælp af den medfølgende skruenøgle. Rens spindelen med en børste eller lignende.
Sæt inderflangen og den ønskede skive på spindelen, og skru yderflangen på spindelen igen.
Sørg for at vende flangerne, så de passer til skiven.
Slip spindellåsen for at frigøre spindelen.

Tænd vinkelsliberen, og lad den køre ubelastet i 30 sekunder for at kontrollere, at den fungerer korrekt, og der ikke opstår unormale vibrationer. Stands straks vinkelsliberen, hvis den vibrerer kraftigt, og undersøg årsagen til problemet.

Brug

Tag fat om håndtaget (3). Tænd for akku-vinkelsliberen ved at skubbe tænd/sluk-knappen (2) fremad og derefter nedad for at låse den fast i tændt position.
Undgå at blokere ventilationshullerne med hånden, da akku-vinkelsliberen ellers kan blive overophedet. Lad skiven opnå fuld hastighed.
Sæt skiven mod emnet. Den bedste effekt opnås, når skiven er i en vinkel på 15-30° i forhold til emnet.
Bevæg akku-vinkelsliberen med rolige bevægelser. Giv akku-vinkelsliberen tid til at arbejde. Det vil sjældent være nødvendigt at presse skiven mod den flade, som bearbejdes.
Sluk akku-vinkelsliberen efter brug ved at trække tænd/sluk-knappen bagud.
Hvis strømmen til akku-vinkelsliberen afbrydes, fordi batteriet bliver fladt eller afmonteres, sørger en indbygget sikring for, at akku-vinkelsliberen ikke tændes igen, når strømmen kommer igen. Sluk og tænd for akku-vinkelsliberen for at genoptage arbejdet.

Rengøring og vedligehold

Børst støv væk fra akku-vinkelsliberens ventilationshuller med en blød børste. Tør akku-vinkelsliberens plastdele af med en hårdt opvredet klud og et mildt rengøringsmiddel.
Opbevar akku-vinkelsliberen, opladeren og batteriet tørt og støvfrit ved en temperatur på mellem 5 og 40 °C.

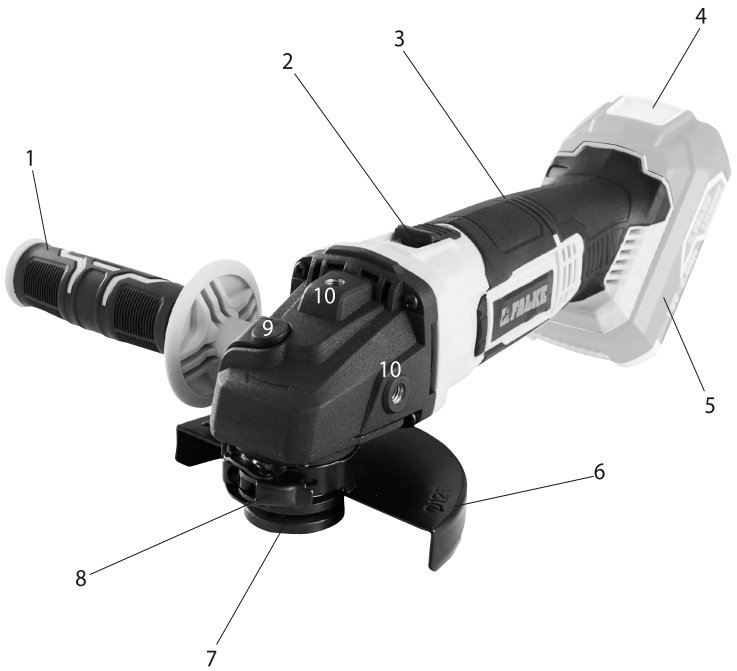

Den sladdlösa vinkelslipens delar

1. Stödgrepp
2. Strömbrytare
3. Handtag
4. Utlösningsknapp för batteri (Batteri medföljer inte)
5. Batteri (medföljer inte)
6. Skyddsskärm
7. Spindel och fläns
8. Låsarm för skyddsskärm
9. Spindellås
10. Gänga för stödgrepp

Teknisk information

Rekommenderat batteri:	18 V 2,0/4,0/6,0/8,0 Ah Li-ion
Laddningstid:	60/120 minuter
Varvtal:	10 000 /min
Skivans storlek:	Ø125 mm
Gänga:	Ø14 mm

Batteri, laddare och skivor fås separat

Ljudtryck, L_{pA}:	85 dB(A), K_{pA}: 3 dB(A)
Ljudeffektnivå, L_{WA}:	96 dB(A), K_{WA}: 3 dB(A)
Vibration:	6,151 m/s^2, K: 1,5 m/s^2

Tabellen nedan visar hur lång tid man dagligen får utsättas för vibrationer om vibrationsbelastningen på 2,5 m/s^2 inte ska överskridas:

Vibrationsnivå	Max. exponering
2,5 m/s^2	8 timmar
3,5 m/s^2	4 timmar
5 m/s^2	2 timmar
7 m/s^2	1 timme
10 m/s^2	30 minuter

Miljøoplysninger

Elektrisk og elektronisk udstyr (EEE) indeholder materialer, komponenter og stoffer, der kan være farlige og skadelige for menneskers sundhed og for miljøet, når affaldet af elektrisk og elektronisk udstyr (WEEE) ikke bortskaffes korrekt. Produkter, der er mærket med nedenstående "overkrydsede skraldespand", er elektrisk og elektronisk udstyr.
Den overkrydsede skraldespand symboliserer, at affald af elektrisk og elektronisk udstyr ikke må bortskaffes sammen med usorteret husholdningsaffald, men skal indsamles særskilt.

Tekniske spesifikasjoner

Anbefalt batteri:	18 V 2,0/4,0/6,0/8,0 Ah Li-ion
Ladetid:	60/120 minutter
Hastighet:	10 000 /min
Skivestørrelse:	Ø125 mm
Gjenger:	Ø14 mm

Batteri, lader og skiver må kjøpes separat

Lydtrykk, L_{pA}:	85 dB(A), K_{pA}: 3 dB(A)
Lydeffekt, L_{WA}:	96 dB(A), K_{WA}: 3 dB(A)
Vibrasjon:	6,151 m/s², K: 1,5 m/s²

Tabellen nedenfor viser hvor lenge man kan utsettes for vibrasjon daglig før vibrasjonsbelastningen på 2,5 m/s² overskrides:

Vibrasjon	Maks. eksponering
2,5 m/s²	8 timer
3,5 m/s²	4 timer
5 m/s²	2 timer
7 m/s²	1 time
10 m/s²	30 minutter

Miljøinformasjon

Elektrisk og elektronisk utstyr (EEE) inneholder materialer, komponenter og stoffer som kan være farlige og skadelige for menneskers helse og for miljøet hvis elektronisk og elektrisk avfall (WEEE) ikke avhendes riktig. Produkter som er merket med symbolet nedenfor (søppeldunk med kryss over), er elektrisk og elektronisk utstyr. Søppeldunken med kryss over symboliserer at avfall av elektrisk og elektronisk utstyr ikke må kastes i det usorterte husholdningsavfallet, men behandles som spesialavfall.

Bruk

Hold rundt håndtaket (3). Slå på vinkelsliperen ved å skyve av/på-bryteren (2) fremover og deretter nedover for å låse den fast i påslått stilling.
Ikke blokker ventilasjonsåpningene med hånden, for da kan vinkelsliperen bli overopphetet. La skiven oppnå full hastighet.
Sett skiven mot emnet. Du oppnår best effekt når skiven er i en vinkel på 15–30° i forhold til emnet.
Beveg den batteridrevne vinkelsliperen med rolige bevegelser. Gi den batteridrevne vinkelsliperen tid til å arbeide. Det vil sjelden være nødvendig å trykke skiven mot flaten som slipes.
Slå av vinkelsliperen etter bruk ved å trekke av/på-bryteren bakover.
Hvis strømmen til den batteridrevne vinkelsliperen brytes fordi batteriet blir flatt eller demonteres, sørger en innebygd sikring for at den batteridrevne vinkelsliperen ikke slår seg på igjen når strømmen kommer tilbake. Slå av og på den batteridrevne vinkelsliperen for å gjenoppta arbeidet.

Rengjøring og vedlikehold

Børst vekk støv fra den batteridrevne vinkelsliperens ventilasjonsåpninger med en myk børste. Tørk av den batteridrevne vinkelsliperens plastdeler med en godt oppvridd klut og et mildt rengjøringsmiddel.
Oppbevar den batteridrevne vinkelsliperen, laderen og batteriet tørt og støvfritt ved en temperatur mellom 5 og 40 °C.

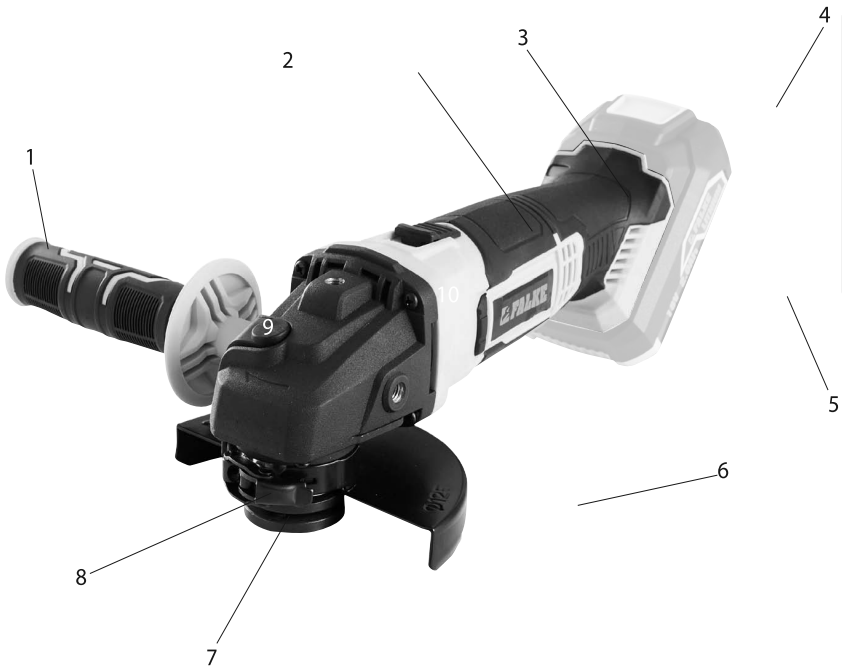

Den batteridrevne vinkelsliperens deler

1. Støttehåndtak
2. Av/på-bryter
3. Håndtak
4. Utløserknapp for batteri (Batteri ikke inkludert)
5. Batteri (ikke inkludert)
6. Beskyttelsesskjerm
7. Spindel og flenser
8. Låsearm til beskyttelsesskjerm
9. Spindellås
10. Gjenger til støttehåndtak

Generelle advarsler for elektroverktøy

Les gjennom alle advarslene og anvisningene.
Feil ved overholdelsen av advarslene og nedenstående anvisninger kan medføre elektriske støt, brann og/eller alvorlige skader.
Ta godt vare på alle advarslene og informasjonene.
Det nedenstående anvendte uttrykket «elektroverktøy» gjelder for strømdrevne elektroverktøy (med ledning) og batteridrevne elektroverktøy (uten ledning).

Sikkerhet på arbeidsplassen

- Hold arbeidsområdet rent og ryddig og sørg for bra belysning. Rotete arbeidsområder eller arbeidsområder uten lys kan føre til ulykker.
- Ikke arbeid med elektroverktøyet i eksplosjonsutsatte omgivelser – der det befinner seg brennbare væsker, gass eller støv. Elektroverktøy lager gnister som kan antenne støv eller damper.
- Hold barn og andre personer unna når elektroverktøyet brukes. Hvis du blir forstyrret under arbeidet, kan du miste kontrollen over elektroverktøyet.

Elektrisk sikkerhet

- Støpselet til elektroverktøyet må passe inn i stikkontakten. Støpselet må ikke forandres på noen som helst måte. Ikke bruk adapterstøpsler sammen med jordede elektroverktøy. Bruk av støpsler som ikke er forandret på og passende stikkontakter reduserer risikoen for elektriske støt.
- Unngå kroppskontakt med jordede overflater slik som rør, ovner, komfyrer og kjøleskap. Det er større fare ved elektriske støt hvis kroppen din er jordet.
- Hold elektroverktøyet unna regn eller fuktighet. Dersom det kommer vann i et elektroverktøy, øker risikoen for elektriske støt.
- Ikke bruk ledningen til andre formål, f. eks. til å bære elektroverktøyet, henge det opp eller trekke det ut av stikkontakten. Hold ledningen unna varme, olje, skarpe kanter eller verktøydeler som beveger seg. Med skadede eller opphopede ledninger øker risikoen for elektriske støt.
- Når du arbeider utendørs med et elektroverktøy, må du kun bruke en skjøteledning som er egnet til utendørs bruk. Når du bruker en skjøteledning som er egnet for utendørs bruk, reduseres risikoen for elektriske støt.
- Hvis det ikke kan unngås å bruke elektroverktøyet i fuktige omgivelser,

Innstilling av beskyttelsesskjerm

Trekk i låsearmen (8) til beskyttelsesskjermen for å løsne den. Drei beskyttelsesskjermen til ønsket stilling, og stram låsearmen igjen. Beskyttelsesskjermen skal stilles inn slik at den beskytter brukeren hvis slipeskiven skulle gå i stykker under bruk, og deler av skiven slynges ut. Hvis beskyttelsesskjermen ikke sitter helt fast når du strammer låsearmen, må du trekke i låsearmen for å løsne den, stramme mutteren på beskyttelsesskjermen og stramme låsearmen igjen.

Montere skive

Ta batteriet ut av den batteridrevne vinkelsliperen for å unngå utilsiktet start. Trykk spindellåsen (9) inn for å blokkere spindelen (7), og hold den inne. Drei spindelen til den låses fast. Demonter flensene ved hjelp av skrunøkkelen som følger med. Rens spindelen med en børste eller lignende.
Sett innerflensen og ønsket skive på spindelen, og skru ytterflensen på spindelen igjen.
Husk å snu flensene slik at de passer til skiven.
Slipp spindellåsen for å frigjøre spindelen.

Slå på vinkelsliperen og la den gå ubelastet i 30 sekunder for å kontrollere at den virker som den skal og at det ikke oppstår unormale vibrasjoner.
Stans vinkelsliperen umiddelbart hvis den vibrerer kraftig. Finn årsaken til problemet.

Merk! Batteriet er ikke fulladet ved levering. Det må lades helt opp før bruk. Batteriet oppnår ikke full kapasitet før det har vært ladet og utladet ca. fem ganger.
Batteriet må bare lades opp innendørs ved en omgivelsestemperatur på 5-40 °C.
Bruk aldri laderen hvis batteriet, laderen eller ledningen er skadet.
Hvis batteriet ikke skal brukes over en lengre periode, lader du batteriet helt opp før oppbevaring. Deretter må det lades opp minst hver tredje måned.

Kontroll av batteriet

Trykk på knappen, og les av batteriets ladenivå på batteriindikatoren:

Bare rød lyser:	Batteriet må lades opp.
Gul og rød lyser:	Batteriet er delvis oppladet.
Grønn, gul og rød lyser:	Batteriet er fulladet.

Klargjøring

Montering av støttehåndtak

Monter støttehåndtaket (1) i gjengene (10) på midten eller på venstre eller høyre side av vinkelsliperen, avhengig av om vinkelsliperen skal brukes av en venstre- eller høyrehendt person. Kontroller at støttehåndtaket sitter godt fast.

må du bruke en jordfeilbryter. Bruk av en jordfeilbryter reduserer risikoen for elektriske støt.

Personsikkerhet

- Vær oppmerksom, pass på hva du gjør, gå fornuftig frem når du arbeider med et elektroverktøy. Ikke bruk elektroverktøy når du er trett eller er påvirket av narkotika, alkohol eller medikamenter. Et øyeblikks uoppmerksomhet ved bruk av elektroverktøyet kan føre til alvorlige skader.
- Bruk personlig verneutstyr og husk alltid å bruke vernebriller. Bruk av personlig sikkerhetsutstyr som støvmaske, sklifaste arbeidssko, hjelm eller hørselvern – avhengig av type og bruk av elektroverktøyet – reduserer risikoen for skader.
- Unngå å starte verktøyet ved en feiltagelse. Forviss deg om at elektroverktøyet er slått av før du kobler det til strømmen og/eller batteriet, løfter det opp eller bærer det. Hvis du holder fingeren på bryteren når du bærer elektroverktøyet eller kobler elektroverktøyet til strømmen i innkoblet tilstand, kan dette føre til uhell.
- Fjern innstillingsverktøy eller skrunøkler før du slår på elektroverktøyet. Et verktøy eller en nøkkel som befinner seg i en roterende verktøydel, kan føre til skader.
- Unngå en unormal kroppsholdning. Sørg for å stå stødig og i balanse. Dermed kan du kontrollere elektroverktøyet bedre i uventede situasjoner.
- Bruk alltid egnede klær. Ikke bruk vide klær eller smykker. Hold hår, tøy og hansker unna deler som beveger seg. Løstsittende tøy, smykker eller langt hår kan komme inn i deler som beveger seg.
- Hvis det kan monteres støvavsug- og oppsamlingsinnretninger, må du forvisse deg om at disse er tilkoblet og brukes på korrekt måte. Bruk av et støvavsug reduserer farer på grunn av støv.

Omhyggelig bruk og håndtering av elektroverktøy

- Ikke overbelast verktøyet. Bruk et elektroverktøy som er beregnet til den type arbeid du vil utføre. Med et passende elektroverktøy arbeider du bedre og sikrere i det angitte effektområdet.
- Ikke bruk elektroverktøy med defekt på-/av-bryter. Et elektroverktøy som ikke lenger kan slås av eller på, er farlig og må repareres.
- Trekk støpselet ut av stikkontakten og/eller fjern batteriet før du utfører innstillinger på elektroverktøyet, skifter tilbehørsdeler eller

legger maskinen bort. Disse tiltakene forhindrer en utilsiktet starting av elektroverktøyet.

- Elektroverktøy som ikke er i bruk må oppbevares utilgjengelig for barn. Ikke la maskinen brukes av personer som ikke er fortrolig med dette eller ikke har lest disse anvisningene. Elektroverktøy er farlige når de brukes av uerfarne personer.
- Vær nøye med vedlikeholdet av elektroverktøyet. Kontroller om bevegelige verktøydeler fungerer feilfritt og ikke klemmes fast, og om deler er brukket eller skadet, slik at dette innvirker på elektroverktøyets funksjon. La disse skadede delene repareres før elektroverktøyet brukes. Dårlig vedlikeholdte elektroverktøy er årsaken til mange uhell.
- Hold skjæreverktøyene skarpe og rene. Godt stelte skjæreverktøy med skarpe skjær setter seg ikke så ofte fast og er lettere å føre.
- Bruk elektroverktøy, tilbehør, verktøy osv. i henhold til disse anvisningene. Ta hensyn til arbeidsforholdene og arbeidet som skal utføres. Bruk av elektroverktøy til andre formål enn det som er angitt kan føre til farlige situasjoner.

Service

- Elektroverktøyet ditt skal alltid kun repareres av kvalifisert fagpersonale og kun med originale reservedeler. Slik opprettholdes verktøyets sikkerhet.

Spesielle sikkerhetsregler

Bruk alltid vernebriller når du bruker vinkelsliperen!
Fest alltid arbeidsemnet med skrutvinger eller lignende. Hold aldri arbeidsemnet fast med hånden.
Den batteridrevne vinkelsliperen må ikke brukes hvis ikke både støttehåndtaket og beskyttelsesskjermen er montert.
Bruk alltid riktig type skive til den aktuelle jobben.
Bruk aldri skiver som har en maksimalhastighet som er mindre enn verktøyets maksimale omdreiningshastighet.
Bruk aldri for store skiver.
Ikke bruk skadde eller slitte skiver eller skiver som ikke problemfritt kan monteres på vinkelsliperens spindel. Ikke bruk adapterring eller lignende til å montere skiver med for store hull.
Skiven må ikke være i kontakt med arbeidsemnet eller andre gjenstander når vinkelsliperen slås på.
Ikke ha hender eller fingrer i nærheten av skiven når vinkelsliperen er på.
Hold håndtaket og selve vinkelsliperen fri for olje, fett, vann og andre former for væske.
Trykk aldri på spindellåsen mens skiven roterer!
Ikke legg vinkelsliperen fra deg før skiven har stanset helt.
Ikke ta på emnet som slipes eller metallspon rett etter bearbeiding, da de kan være svært varme.
Ikke bruk vinkelsliperen til å slipe arbeidsemner av magnesium.

Lading av batteri (kjøpes separat)

Trykk ned utløserknappen (4) foran på batteriet, og trekk batteriet ut av den batteridrevne vinkelsliperen.
Sett laderen inn i en stikkontakt.
Kontrollampen lyser når laderen er koblet til strømmen. Sett batteriet (5) ned i laderen, slik at terminalene i laderen berører terminalene på batteriet. Kontrollampen lyser og batteriet lades opp.
Fullstendig opplading tar cirka 60 minutter. Koble laderen fra strømnettet når batteriet er fulladet.