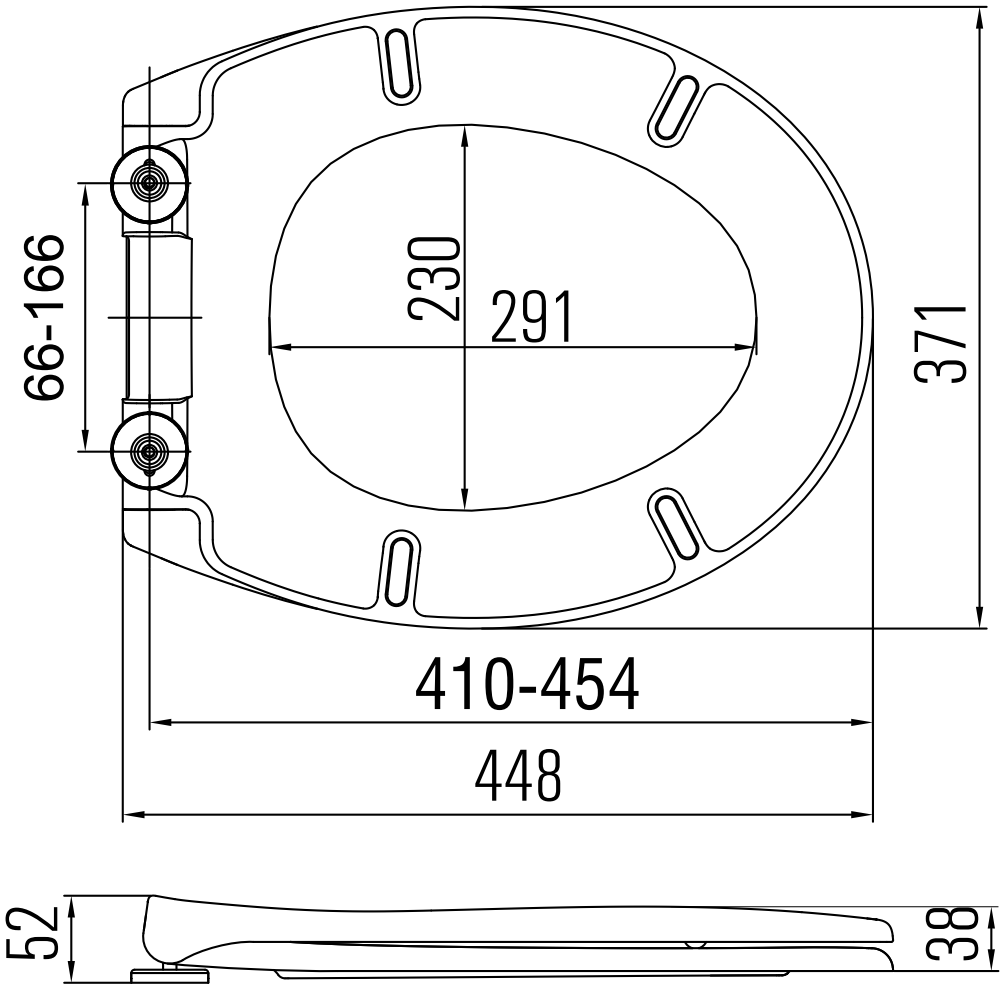
66-166
230
291
371
410-454
448
52
38