BRAMA GARAŻOWA
UCHYLNA

WIŚNIOWSKI

(PL - 1/1) • (EU - 1/2)
INSTRUKCJA ORYGINALNA

Instrukcja Instalowania i Obsługi

EN
Technical documentation
Assembly and Operating Instructions
Up and over garage door / PART 1
Technical description - go to PART 2 (EU - 2/2)

CS
Technická dokumentace
Návod k instalaci a obsluze
Výklopná garážová vrata / ČÁST 1
Technický popis - přejděte na ČÁST 2 (EU - 2/2)

HR
Tehnička dokumentacija
Instrukcija za Instalaciju i Rukovanje
Garažna podizna vrata / 1. DIO
Tehnički opis - otići na 2. DIO (EU - 2/2)

DE
Technische Dokumentation
Montage und Bedienungsanleitung
Garagenschwingtor / TEIL 1
Technische Beschreibung - siehe TEIL 2 (EU - 2/2)

SK
Technická dokumentácia
Návod na montáž a obsluhu
Garážová brána výklopná / ČASŤ 1
Technický popis - prejdite na ČASŤ 2 (EU - 2/2)

DA
Teknisk dokumentation
Monterings- og betjeningsvejledning
Garage Vippeport / DEL 1
Teknisk beskrivelse - se DEL 2 (EU - 2/2)

FR
Dossier technique
Notice de Montage et de Fonctionnement
Porte de garage basculante / PART 1
Descriptif technique - voir PART 2 (EU - 2/2)

HU
Műszaki dokumentáció
Beszerelési és Kezelési Útmutató
Billenő Garázskapu / 1. FEJEZET
Műszaki leírás - lásd az 2. FEJEZETBEN (EU - 2/2)

IT
Documentazione tecnica
Istruzioni per l'Installazione e l'Uso
Portone da garage basculante / DEL 1
Descrizione tecnica - vedi PARTE 2 (EU - 2/2)

RU
Техническая документация
Инструкция по монтажу и эксплуатации
Подъемно-поворотные гаражные ворота / ЧАСТЬ 1
Техническое описание - смотри ЧАСТЬ 2 (EU - 2/2)

RO
Documentația tehnică
Instrucțiuni de Instalare și deservire
Ușă de Garaj Basculantă / PARTEA 1.
Descrierea tehnică - vezi PARTEA 2. (EU - 2/2)

CE

INDHOLD:

1. Generelt 50
2. Begreber og definitioner iht. EN 12635 50
3. Symbolforklaring 50
4. Konstruktion og tekniske data 50
   4.1. Formål og anvendelse 50
   4.2. Sikkerhedsforanstaltninger 50
5. Monteringsanbefalinger 51
6. Monteringskrav 51
7. Montering af garageport 51
   7.1. Fremgangsmåde ved montering 51
   7.2. Fejl ved montering af porten 51
8. Yderligere krav 51
9. Miljømæssige foranstaltninger 51
10. Demontering af porten 52
11. Driftsmæssige foranstaltninger 52
12. Miljøforhold, porten er berettiget til 52
13. Betjenings- og vedligeholdelsesvejledning 52
14. Vigtige oplysninger og bemærkninger 52
15. Betjening af porten 52
16. Regelmæssig vedligeholdelse 52
17. Oftest stillede spørgsmål 54

[A000001] **1. GENERELT**

Montering og justering af porten skal som minimum udføres af en KOMPETENT person.

[D000323] Garagevippeporten er beregnet for anvendelse i enfamiliehuse.

[B000092] Den plads, der kraves til montering af doren skal vare fri for alle former for ror, slanger, etc.

[A000002] Denne monteringsvejledning er beregnet til kvalificerede montører og kompetente personer. Vejledningen indeholder de oplysninger, der er nødvendige for at kunne montere porten på sikker og forsvarlig vis.

Porten og dens separate bestanddele skal monteres i overensstemmelse med WIŚNIOWSKI Sp. z o.o. S.K.A.'s monterings- og betjeningsvejledning.

Ved montering af porten må der kun bruges de originale medleverede fastgørelsematerialer.

Læs hele vejledningen igennem før påbegyndelse af montage. Læs denne vejledning grundigt og følg de heri angvine anvisninger. Portens korrekte drift afhænger i høj grad af dens korrekte montering.

Denne vejledning omfatter montering af porten med standardudstyr og ekstraudstyr. Alt standard- og ekstraudstyr er beskrevet i salgstilbuddet.

[B000002] Valg af fastgørelsesmaterialer afhænger i høj grad af typen og strukturen af det underlag porten skal fastgøres til. Som standard medfølger der sømdybler, der er beregnet til fastgørelse af porten til vægkonstruktioner i massivt murværk (f.eks. beton eller massiv mursten). Hvis porten skal monteres i andet materiale, skal montøren bruge fastgørelser, der passer til det materialer, væggene og loftet er bygget af, og følge producentens anvisninger vedrørende valg af fastgørelsesmaterialer.

[B000028] Ruder i vinduesektioner (vinduer, aluprofiler med vinduer) er udført i kunststof. Kunststofruder har en naturlig evne til at optage fugt fra luften, hvilket i omskiftelige vejrforhold kan føre til midlertidig kondensering ind i vinduesektionerne. Forekomst af kondens på aluprofiler er en naturlig proces og kan ikke gøres gældende som garantikrav.

[A000003] Monteringsvejledningen dækker flere typer af porte. Forklarende tegninger kan variere i udførelsesdetaljer. Hvor dette er nødvendigt, vil detaljerne vises på separate tegninger.

Vejledningen indeholder de oplysninger, der er nødvendige for at kunne montere, betjene og vedligeholde porten på sikker og forsvarlig vis.

Ved montering af porten er det vigtigt, at gældende sikkerhedsregler vedrørende installations- og smedearbejde samt arbejder med elværktøjer overholdes, og at der tages hensyn til de gældende normer, forskrifter og den relevante byggedokumentation.

Ved renoveringsarbejder skal porten beskyttes mod sprøjt af mørtel, cement eller gips, da de kan føre til beskadigelser af overfladen.

Monterings- og betjeningsvejledningen er beregnet til portens ejer. Når porten er færdigmonteret, skal vejledningen overgives til ejeren, som skal sørge for at den opbevares på et forsvarligt og sikkert sted.

Hvis der ved montering af porten anvendes elementer fra forskellige producenter eller leverandører, skal den, der foretager montering, anses for at være portens producent i henhold til den europæiske standard EN 13241-1.

Der må ikke foretages uautoriserede ombygninger eller modifikationer på portens komponenter, da dette kan sætte vigtige sikkerhedselementer ude af drift. Der må under ingen omstændigheder foretages ændringer på portens delsystemer.

[C000229] Der må ikke foretages ombygninger eller modifikationer på portens komponenter, såsom f.eks. varmeisolering af portbladet.

[A000042] Ved montering af automatikken skal der overholdes anvisninger fra firmaet WIŚNIOWSKI Sp. z o.o. S.K.A., producenten af automatikken og tilbehør. Automatikken skal tilsluttes udelukkende med de originale komponenter der er leveret af producenten.

[B000052] Portens bevægelsesområde skal holdes frit. Portens åbnings- og lukningsområde skal være frit for forhindringer af enhver art. Der skal sørges for, at der ikke befinder sig personer, specielt børn eller genstande, indenfor portens bevægelsesområde.

[A000037] **2. BEGREBER OG DEFINITIONER IHT. EN 12635**

Anvendte advarselshenvisninger:

Bemærk! – angiver de oplysninger, der skal lægges mærke til.

Vigtigt – angiver vigtige oplysninger.

Henvisning – henviser til en bestemt afsnit i monteringsvejledningen.

Kvalificeret montør - en kompetent person eller organisation, som tilbyder portinstallationstjenester for tredje parter, inklusiv opgradering (iht. EN 12635).

Kompetent person – en person, som har modtaget passende oplæring til at opnå den nødvendige viden og praktiske erfaring og som har modtaget de nødvendige instruktioner, som muliggør, at den nødvendige installation udføres på korrekt og sikker vis (iht. EN 12635).

Ejer – en fysisk eller juridisk person, der har beføjelser til råde over porten og tager ansvar for dens drift og anvendelse (iht. EN 12635).

Rapportbog – en bog med hoveddata om den pågældende port og med plads til bemærkninger vedrørende kontrol, tests, vedligeholdelse og alle reparationer eller modifikationer der foretages på porten (iht. EN 12635).

[D000324] **3. SYMBOLFORKLARING**

So – åbningens bredde
Ho – åbningens højde

[D000335]
City, Novum, Progress, Komfort, Select, Connect

[D000336]
Komfort, Select, Connect

[A000052]

O - ekstraudstyr **R** - manual **A** - automatisk

[A000080]

indenfor eller portens indvendige side

udenfor eller portens udvendige side

korrekt placering eller handling

ukorrekt placering eller handling

kontrol

fabriksindstillinger

[D000325] **4. KONSTRUKTION OG TEKNISKE DATA**

Vippeporte er som standard udført som garageporte. For detaljerede mål og tekniske data henvises til prislisten. Porten er opbygget af lukkede zinkbelagte stålprofiler og fyldt med forzinket profileret stålplader (trapez T-10) med polyestergrundbelægning. Portene kan leveres med en integreret gangdør i portbladet, der åbner udad, og vinduesektioner. Portene er forsynet med et trækfjedersystem, der gør det lettere at løfte og sænke portbladet.

[D000326] **4.1. FORMÅL OG ANVENDELSE**

Garage vippeporte er beregnet for anvendelse i private bygninger og teknikrum.

[B000004] **4.2. SIKKERHEDSFORANSTALTNINGER**
Minimum påkrævet kantsikring i henhold til PN-EN 13241-1.

Åbningsmåder	Betjeningsmåder		
	Personer trænet i betjening af porten (ikke offentligt område)	Personer trænet i betjening af porten (offentligt område)	Personer utrænet i betjening af porten (offentligt område)
Dødmandsstyring med en person til stede med udsigt til porten (model Totmann)	Knapstyring uden elektrisk aflåsning	Styring med nøgleafbryder uden elektrisk aflåsning	Utilladt
Impulsstyring med udsigt til porten (model Automatik)	KLB BF	KLB BF	KLB BF
Impulsstyring uden udsigt til porten (model Automatik)	KLB BF	KLB BF	KLB BF
Automatisk styring (model Automatik – automatisk lukning)	KLB BF	KLB BF	KLB BF

KLB – kantsikring - påkrævet
BF – fotocelle - ekstraudstyr
BF – fotocelle - påkrævet

[A000005] **5. MONTERINGSANBEFALINGER**
Læs hele vejledningen grundigt igennem før påbegyndelse af montering og ibrugstagning af porten. Følg de i monterings- og betjeningsvejledningen angivne anvisninger for at kunne sikre en korrekt montering samt mangeårig og pålidelig drift af porten. De enkelte monteringsskridt skal gennemføres i den angivne rækkefølge.

[A000006] **6. MONTERINGSKRAV**
Porten skal anvendes og bruges i overensstemmelse med formålet. Valg og anvendelse af porte i bygge og anlægsmæssige opgaver bør foregå på baggrund af en bygnings tekniske dokumentation, udarbejdet i henhold til de gældende forskrifter og standarder.
[B000005] Portene kan fastgøres til stålbetonvægge, murstenvægge eller stålkarme. Det rum, hvor porten skal monteres i, skal være færdiggjort (vægge færdigpudsede, gulve med færdig belægning på), og væggene må være frie for eventuelle udførelsesfejl. Rummet skal være tørt og fri for kemiske stoffer der er skadelige for lakerede og malede overflader.
Sidevæggene, frontvæggene og portåbningens overkant skal være færdiggjort, lodrette og vinkelrette i forhold til gulvet.

Det er forbudt at montere porten i et rum, hvor der stadig skal udføres afsluttende arbejder såsom f.eks. pudsning, spartling, slibning eller maling.

Porten forneden skal gulvet være nivelleret og udført på en sådan måde, at der kan sørges for tilstrækkelig vandafløb og ventilation (tørring) i garagen.

- **Portens automatik skal monteres af en kvalificeret installatør eller en kompetent person i overensstemmelse med automatikkens monterings- og betjeningsvejledning.**
- [C000184] **Det er forbudt at åbne porten uden fastgjorte føringsskinner.**
- [C000230] **Det er forbudt at transportere porten i vandret stilling med den udvendige overflade rettet nedad.**

[B000009] **Sikkerhedsanvisninger**
- Regler for udførelse af elektriske installationer og beskyttelse mod elektrisk stød er fastsat i gældende normer og retsforskrifter.
- Automatikkens forsyningskredsløb skal være forsynet med en strømafbryder, en fejlstrømsafbryder og en sikring, der afbryder en overbelastende strøm.
- Portens forsyningssystem skal være udført som et separat elektrisk kredsløb.
- Påkrævet jordforbindelse af motoren skal udføres først.
- Motoren skal tilsluttes med de af firmaet WIŚNIOWSKI Sp. z o.o. S.K.A. leverede ledninger.
- Den elektriske installation skal udføres i overensstemmelse med de nationale bestemmelser.
- Alle elektriske arbejder må kun foretages af en uddannet elektriker.

[D000001] **7. MONTERING AF GARAGEPORT**
Portens korrekte drift afhænger i høj grad af dens korrekte montering. Firmaet WIŚNIOWSKI Sp. z o.o. S.K.A. anbefaler at bruge autoriserede monteringsfirmaer. Korrekt montering og vedligeholdelse udført af kompetente personer eller enheder i overensstemmelse med denne vejledning er en forudsætning for at sikre, at porten kan betjenes på sikker og forsvarlig vis.
Gem portens samlekort til senere brug.

[D000327] **7.1. FREMGANGSMÅDE VED MONTERING**
Fig.02. Kontroller portåbningens mål (bredde og højde) inden påbegyndelse af montering.
Fig. 03. Færdiggør om nødvendig portåbningen således, at portens ramme sidder løst i åbningen og at der stadig er rum for justering af porten horizontalt og vertikalt i åbningens plan.
Fig. 1-3. I 1. Sæt porten ind og juster til den er i vater og lod. Kontroller at portbladet passer godt til hele rammens omkreds. Om nødvendig kan accepteres en afvigelse på op til 2 [mm] pr. 1 [m], forudsat at portbladet og rammen passer godt sammen. Hvis portbladet gnider for meget mod rammen, kontroller at føringsskinnerne er vinkelrette i forhold til portens overkant (event. kontroller skinnernes diagonaler). Hvis ja, så kan armene bøjes lidt for at forbedre portens bevægelse.
Fig. 4-15. Udfør forsigtigt næste trin som vist på tegningerne.
Fig. 8-9. Kontroller diagonaler på de vandrette skinner. Fastgør skinnerne til loftet med ophængsbeslag.
Fig. 4, 11, 12. Monter porten ved hjælp af monteringsbolte. Antal bolte er tilpasset antallet monteringsplader.
Fig. 13.1. Afskær de fremtrædende dele af ophængsbeslagene efter udført montering. Skærekanterne glattes og den nye kant lakeres.
Fig. 13.3. De vandrette skinner fastgøres til loftet med to sæt ophængsbeslag.
Fig.16. Montering af ekstra lås.
Fig. 17. Montering af porten med børsteprofil. Afmonter portens bundprofil og fastgør porten med monteringsbolte. Porten monteres direkte på underlag.
Fig. I. Når porten er færdigmonteret, skal det kontrolleres, at den fungerer i overensstemmelse med monterings- og betjeningsvejledningen, og indstilles om nødvendigt. Det skal kontrolleres at portens trækfjederspænding er korrekt, og indstilles om nødvendigt (portens justering må kun udføres når porten er fuldstændigt åbnet og beskyttet mod utilsigtet lukning). Sådan gøres det:
- åbn porten ved at løfte portbladet halvt op (åbningsvinkel ca. 45°),
- hvis portbladet synker tydeligt ned, forøg trækfjederspændingen (Fig. I.I - I.II) eller stil om nødvendig på spændingsskruen (Fig. I.III),
- hvis portbladet trækker tydeligt op, slæk trækfjederspændingen (Fig. I.I - I.II) eller stil om nødvendig på spændingsskruen (Fig. I.III),
- Hvis der skal foretages justering efter Fig. I.III, må den selvhæmmende skrue udskiftes med en ny!

Fig.30. Montering af porten med renoveringskarm.

Den selvhæmmende skrue er beregnet til engangsbrug, og kun som sådan virker den efter hensigten!

[D000328] **7.2. FEJL VED MONTERING AF PORTEN**
For at undgå fejl ved monteringen af porten, sørg altid for at:
- portens skinner har en diagonal og er parallel med hinanden;
- portbladet har en diagonal i sin lukkede stilling;
- den frie bredde mellem rammen og portbladet er ens på begge sider;
- alle koblinger er korrekt tilkoblede.

Tilsidesættelse af de ovennævnte anbefalinger kan vanskeliggøre den korrekte drift af porten, forårsage beskadigelse af porten eller medføre ophævelse af garantien.

[A000007] **8. YDERLIGERE KRAV**
Når porten er færdigmonteret, skal det kontrolleres, om den er påsat et CE-skilt i overensstemmelse med standarden. Hvis ikke, så skal porten påsættes et sådant skilt. Efter portens drift er blevet testet og godkendt, kan monterings- og brugsvejledningen og – hvis påkrævet – servicebogen overgives til portens ejer.

[B000013] Husk at fjerne beskyttelsesfolien fra portbladets udvendige overflade straks efter porten er færdigmonteret. Hvis du undlader at fjerne folien, vil den være udsat for direkte sollys og klistre sig fast på portbladets overflade. Dette vil umuliggøre en efterfølgende fjernelse af folien og kan føre til beskadigelse af lakken på overfladen.
Porte med elektriske motorer skal åbnes som beskrevet i monterings- og betjeningsvejledningen fra elmotorens producent.

[A000008] **9. MILJØMÆSSIGE FORANSTALTNINGER**
Emballage
Emballageelementer såsom f.eks. karton og kunststof er kvalificeret som genanvendeligt affald. Tom emballage skal bortskaffes i overensstemmelse med de lokale regler for det pågældende materiale.
Skrotning
Produktet består af flere forskellige materialer, hvoraf de fleste kan genbruges. Inden bortskaffelsen skal affaldet sorteres og derefter leveres til genbrug.

Skrotning skal foretages i overensstemmelse med de lokale regler for det pågældende materiale.

[A000009] **Husk! Returnering af det brugte emballagemateriale tilbage til den generelle materialecyklus sparer på råstofferne og reducerer mængden af affald.**

[A000118] Udstyret er mærket i henhold til WEEE-direktivet om affald af elektrisk og elektronisk udstyr 2012/19/EF.
Ifølge denne mærkning må udstyret, når først det er brugt, ikke bortskaffes sammen med almindeligt husholdningsaffald. Udstyrets bruger skal aflevere affaldet på autoriserede WEEE-renovationssteder. Renovationsstederne, herunder lokale renovationspladser, detailhandlere og byenheder, har et passende system til håndtering af WEEE.
Korrekt bortskaffelse af affald af elektrisk og elektronisk udstyr er med til at forhindre de skadevirkninger for menneskers helbred og miljøet, som farlige komponenter og forkert affaldsdeponering eller behandling af affaldsudstyr kan forårsage.

[D000329] **10. DEMONTERING AF PORTEN**
1. Luk og lås porten.
2. Afmonter ophængsbeslagene og føringsskinnen.
3. Træk porten ud af åbningen. Sørg for, at portens udvendige overflade er rettet opad.
4. Kontroller at portbladet er sikret mod utilsigtet åbning inden transport påbegyndes.

[D000330] **11. DRIFTSMÆSSIGE FORANSTALTNINGER**
Grundlæggende forudsætninger for korrekt drift af porten for at sikre dens funktionsdygtighed på lang sigt:
- Sørg for tilstrækkelig vandafløb porten forneden.
- Beskyt porten mod stoffer der er skadelige for malede overflader og metaller, bl.a. ætsende stoffer såsom syrer, lud, salte.
- Beskyt porten mod sprøjt af mørtel, malinger og opløsningstoffer når der udføres renoverings- eller færdiggørelsesarbejder ind i garagen.
- Få portbladets trækfjedre udskiftet efter 10 000 portkørsler (som standard).
- Åbn porte med elmotorer som beskrevet i vejledningen fra elmotorens producent.
- Hvis du konstaterer for stor modstand mens porten åbnes, tjek om porten er monteret korrekt, og indstil om nødvendig iht. monteringsvejledningen.
- Hvis porten er forsynet med en integreret gangdør, må porten ikke åbnes hvis gangdøren ikke er nøglelåst.

[B000170] **12. MILJØFORHOLD, PORTEN ER BERETTIGET TIL**
- Temperatur - -30° C til +50° C
- Relativ luftfugtighed - max. 80% ikke-kondenseret
- Elektromagnetiske felter - gælder ikke

Gælder for manuelle porte, i tilfælde af porte med motor angives miljøforholdene i installations- og brugsvejledningen.

[A000029] **13. BETJENINGS- OG VEDLIGEHOLDELSESVEJLEDNING**
Denne monterings- og betjeningsvejledning er beregnet til ejere af porte.
Læs denne vejledning grundigt og følg de heri angivne anvisninger. Vejledningen indeholder de oplysninger, der er nødvendige for at kunne betjene og vedligeholde porten på sikker og forsvarlig vis.

[A000010] **14. VIGTIGE OPLYSNINGER OG BEMÆRKNINGER**

- Denne vejledning skal opbevares forsvarligt.
- Alle aktiviteter skal udføres i overensstemmelse med portens monterings- og betjeningsvejledning.
- Alle reparationer og vedligeholdelsesarbejder skal udføres på sikkerhedsmæssig forsvarlig vis og i overensstemmelse med anbefalinger angivne i portens monterings- og betjeningsvejledning.
- Der må under ingen omstændigheder ændres på portens delsystemer eller komponenter.

[B000006] **Det er forbudt**
- at åbne porten uden fastgjorte føringsskinner.
- at opstille fremmede genstande i portens vippeområde. Der skal sørges for, at der ikke befinder sig personer, specielt børn eller genstande, indenfor portens bevægelsesområde.
- at opholde sig og parkere biler eller opstille andre genstande indenfor den åbne ports rækkevidde.
- at opholde sig, gå, løbe eller køre under en port i bevægelse.
- at bruge porten til at løfte genstande eller personer.
- at lade børn leje med anordninger. Håndsendere til porten skal opbevares utilgængeligt for børn på et tørt og fugtfrit sted.
- at fjerne portens komponenter eller foretage ændringer på dem! Dette kan sætte vigtige sikkerhedselementer ude af drift.
- [B000010] Det er forbudt at montere ekstra påfyldninger eller varmeisolering i portbladet uden firmaets WIŚNIOWSKI Sp. z o.o. S.K.A. skriftlige samtykke. Portens trækfjedre er præcist afstemt efter portbladets vægt, og yderligere elementer påmonteret portbladet kan føre til overblastning og ukorrekt drift af proten.
- [B000013] Beskyttelsesfolien fra portbladets udvendige overflade skal fjernes straks efter porten er færdigmonteret. Hvis du undlader at fjerne folien, vil den være udsat for direkte sollys og klistre sig fast på portbladets overflade. Dette vil umuliggøre en efterfølgende fjernelse af folien og kan føre til beskadigelse af lakken på overfladen.
- Porte med elektriske motorer skal åbnes som beskrevet i monterings- og betjeningvejledning fra elmotorens producent.
- [B000008] Beskyt porten mod stoffer der er skadelige for malede overflader og metaller, bl.a. ætsende stoffer såsom syrer, lud, salte. Beskyt porten mod sprøjt af mørtel, malinger og opløsningstoffer når der udføres renoverings- eller færdiggørelsesarbejder ind i garagen.

[C000011] **15. BETJENING AF PORTEN**

- **Portens bevægelsesområde skal holdes frit.** Porten åbner lodret opad, hvorfor der ikke må være fremmede genstande indenfor dens bevægelsesområde. Der skal sørges for, at der ikke befinder sig personer, specielt børn eller genstande, indenfor portens bevægelsesområde.
  OBS! Fare for at komme til skade.
- [A000063] Det er forbudt at bruge en defekt port, specielt når den udviser synlige tegn på beskadigelse af trækfjedrene, ophængene eller sikkerhedselementerne.
- [B000007] Det er forbudt at bruge en defekt port, når der konstateres afvigelser fra dens normale drift eller beskadigelse på portens delsystemer. I så fald skal betjening stoppes og et autoriseret servicecenter kontaktes.

[C000012] **Før porten åbnes første gang, skal det kontrolleres at den er monteret korrekt og i overensstemmelse med monterings- og betjeningsvejledningen.**
Hvis porten er monteret korrekt, er den letgående og nem at betjene.
[C000399] **Åbning** – porten skal betjenes manuelt med de relevante udvendige eller indvendige håndtag/greb. Forkert betjening af porten kan medføre ulykker.
Lukning – porten lukkes manuelt ved at skubbe den hårdt ved hjælp af håndtaget. Det vil få portens selvlåsende bolte til at gribe fat i de relevante portrammeelementer.
Portboltning (lås) – som standard er porten udstyret med en lås, der kan boltes ved at dreje nøgletælleren 360° med uret (hvis porten ikke har en motorenhed).
Portafboltning (lås) – brug nøglen eller blokeringsbolten:
- udvendigt fra – drej nøglen 360° med uret,
- indvendigt fra – flyt blokeringsbolten, der er placeret ved siden af låseindsatsen, opad, og drej samtidig håndtaget mod højre.

[C000088] **Gangdøre**
- Gangdøre kan kun åbnes manuelt ved at trække håndtaget mod dørens åbningsretning. Dørene skal åbnes og lukkes roligt, uden pludselige træk i døren, da dette vil have en negativ effekt på portens holdbarhed, funktionsdygtighed og sikkerhed.
- Hvis gangdøren er monteret og justeret korrekt, er den letgående og nem at betjene.
- Undgå at smække hård med døre, da dette kan medføre beskadigelse på den lakerede overflade, ruderne og vinduerne og have en negativ effekt på funktionsdygtigheden af beslagene, hængslerne, tætningerne og dørfløjen.
- Det er forbudt at overbelaste døren, åbne døren med kraft og lade andre genstande stå i dørfløjens bevægelsesområde.

[C000089] Det er altid anbefalet at bruge en selvlukker, som udelukkende skal anvendes til automatisk lukning af gangdøren efter den har været åbnet manuelt.
[C000090] Det skal altid kontrolleres at gangdøren er lukket ingen åbning af porten. Gangdøre i en automatisk port skal være forsynet med en endestopafbryder, som forhindrer at porten bevæges, når gangdøren er åben.
[C000091] Det er forbudt af anvende ekstra kraft (anden end dørlukkerens) for hurtigere at lukke døren, da dette vil føre til løsning eller beskadigelse på dørlukkeren.

[C000209] **Det er forbudt at opstille genstande af enhver art mellem rammen og dørfløjen mens dørfløjen åbnes eller lukkes.**
Bemærk! Fare for at komme til skade.

[C000050] **16. REGELMÆSSIG VEDLIGEHOLDELSE**
Det ejeren selv kan gøre efter at have læst den medfølgende monterings- og betjeningsvejledning:
[C000055] Portbladets udvendige overflade skal vaskes med en svamp og rent vand eller de på markedet tilgængelige midler til rengøring af lakerede overflader. Brug aldrig midler, der kan ridse overfladen, skarpe genstande eller nitroopløsningsbaserede rengøringsmidler.
Mindst en gang hver 6. måned skal der foretages et vedligeholdelsessyn af porten, herunder:
- Hængsler, ruller, fjedre og skinner smøres med et smøringsmiddel, f.eks. semifedt HWS-100 Wurth, inden portens ibrugstagning og, hvis påkrævet, under drift.
- Låscylindren skal ikke smøres. Om nødvendig smøres den med specialfedt med grafit.
- Portens fastgørelseselementer, bolte (skruer) og indføringsruller kontrolleres og ved eventuelle afvigelser skal disse fjernes, ellers må porten absolut ikke ibrugtages.
- Hvis portens delsystemer virker ukorrekt eller er defekte, skal betjening stoppes

og et autoriseret servicecenter kontaktes.
[B000029] Ruder i vinduesektioner (vinduer, aluprofiler med vinduer) skal rengøres med tøre, rene og meget bløde bomuldmaterialer. Der kan anvendes ikkeridsende rengøringsmidler, f.eks. opvaskemidler med netural pH-værdi, men det anbefales først at udføre en prøverengøring på et mindre synligt sted. Før rengøring påbegyndes skal ruden skylles grundigt med vand (lad være med at bruge højtryksrenseanlæg) for at fjerne små partikler og støv som kan ridse rudens overflade. Det anbefales ikke at bruge alkohol- eller opløsningsholdige rengøringsmidler (da de kan forårsage permantent beskadigelse af overfladen).

[C000017] **Det en kompetent person med passende oplæring kan gøre**
[D000332] Mindst hver 12. måned skal der gennemføres et hovedeftersyn af porten.
Som standard skal følgende udføres:
- Kontroller at portens trækfjederspænding er korrekt - åbn porten ved at løfte portbladet halvt op (åbningsvinkel ca. 45°):
  - hvis portbladet synker tydeligt ned, forøg trækfjederspændingen, Fig. I.II,
  - hvis portbladet trækker tydeligt op, slæk trækfjederspændingen, Fig. I.II.

Hvis du undlader at udføre det ovennævnte, opstår der en risiko for, at portbladet pludselig synker ned og personer eller genstande der befinder sig i nærheden kommer til skade.

- Kontroller fjedermanchetter og juster om nødvendig.
- Kontroller at drivrullerne drejer rundt mens portbladet åbnes og lukkes. Hvis der er modstand eller de overhovedet ikke vil dreje, kontroller rullernes tilstand og specielt deres overflader. Udskift hele emnet om nødvendig.
- Kontroller portens mekaniske delsystemer, som har indflydelse på portens sikkerhed og funktionsdygtighed. Hvis der er mangler eller defekter, skal de mangelfulde dele fjernes og repareres eller udskiftes med nye.
- Kontroller fjedrenes tekniske tilstand.

[D000333] **Det en kvalificeret montør kan gøre:**
Ombygninger eller modifikationer på porten skal aftales med firmaet WIŚNIOWSKI Sp. z o.o. S.K.A. WIŚNIOWSKI Sp. z o.o. S.K.A. gennemfører et periodisk eftersyn af porten, som omfatter:
- Identifikation af portens type og serienumer.
- Kontrol af portens mærkning, advarselsetiketter og event. påsætning af manglende mærkater.
- Kontrol af portens monteringselementer inkl. sømdybler, bolte og skruer.
- Kontrol af fjedre og tilsluttede elementer for synlige tegn på slid; udskiftning af slidte dele.
- Udskiftning af trækfjedrene efter 12 års drift eller 10 000 portkørsler (antal kørsler skal vurderes efter samtale med portens bruger).

Der skal lægges mærke til portens driftsvilkår. Hvis disse afviger fra det, der er påkrævet, skal ejeren advares om mulige risici (f.eks. risiko for havari).

[C000232] **Det kun et autoriseret servicecenter kan gøre:**
- Ombygninger eller modifikationer på porten
- Udskiftning af portens trækfjedre
- Reparation af elektriske delsystemer
- Reparation af portens delsystemer.

Motorens forsyning skal afbrydes før vedligeholdelse eller reparation påbegyndes. Fastgørelse af portbladets trækfjedre kan løsnes først efter porten er bragt til fuldt åben stilling.

[A000011] Alle aktiviteter skal gennemføres i overensstemmelse med denne monterings- og betjeningsvejledning. Alle bemærkninger og anbefalinger skal være noteret i portens rapportbog eller servicebog og meddelt portens ejer. Efter et gennemført eftersyn skal der stemples i portens rapportbog eller i servicebogen.

[A000012] **WIŚNIOWSKI Sp. z o.o. S.K.A. forbeholder sig ret til uden varsel at foretage konstruktive ændringer der aspejler de teknologiske fremskridt men ikke ændrer produktets funktionsdygtighed.**

Denne dokumentation er ejet af firmaet WIŚNIOWSKI Sp. z o.o. S.K.A. og må ikke kopieres, reproduceres og anvendes i dens helhed uden ejerens skriftlige samtykke.

[A000048] **Denne oversættelse er foretaget på baggrund af den polske version.**
Hvis der skulle være forskel mellem den danske oversættelse og den polske original, er det det polske dokument som er gældende.

[D000334] **17. OFTEST STILLEDE SPØRGSMÅL**

Problem	Løsning
Det er svært at åbne porten / porten lukker sig pludseligt. Portbladet er forkert afbalanceret (porten synker ned eller trækker op af sig selv).	• Kontroller portens trækfjederspænding - åbn porten ved at løfte portbladet halvt op. Hvis portbladet synker tydeligt ned, forøg trækfjederspændingen; hvis portbladet trækker tydeligt op, slæk trækfjederspændingen.
Der er stor modstand under portens drift. Portbladet er ikke letgående.	• Kontroller at drivrullerne drejer rundt mens portbladet åbnes og lukkes. Hvis der er modstand eller de overhovedet ikke vil dreje, skal de genjusteres og smøres. • Kontroller at føringsskinnerne er frie for forureninger der kan medføre forkert drift af porten. • Tjek om føringsskinnerne er monteret korrekt (diagonal).
Låsen åbner / lukker ikke. Låsen fungerer forkert.	• Smør låscylindren med specialfedt med grafit. • Kontroller låsens bevægelse og smør om nødvendig. • Kontroller at låsens forbindelseselement er monteret korrekt. • Kontroller at låsens låsestykker fungerer korrekt.
Smæklåse smækker ikke.	• Kontroller smæklåsens bevægelse og smør om nødvendig. • Kontroller forbindelsen mellem smæklåse og portlås. Om nødvendig forøg låsetrådsspændning (porte forsynet med en låsetråd) eller udskift styrestangen (porte forsynet med en styrestang).
Smæklåse i en motordreven port smækker ikke.	• Kontroller indstiling af endestopafbryderen. • Kontroller indstiling af mikroswitch i portens vippemåde. • Kontroller spænding af tråden mellem låsen og motoren og indstil om nødvendig.

Kontakt et autoriseret servicecenter ved tvivl eller hvis årsagen til problemet ikke kan fjernes eller afhjælpes.

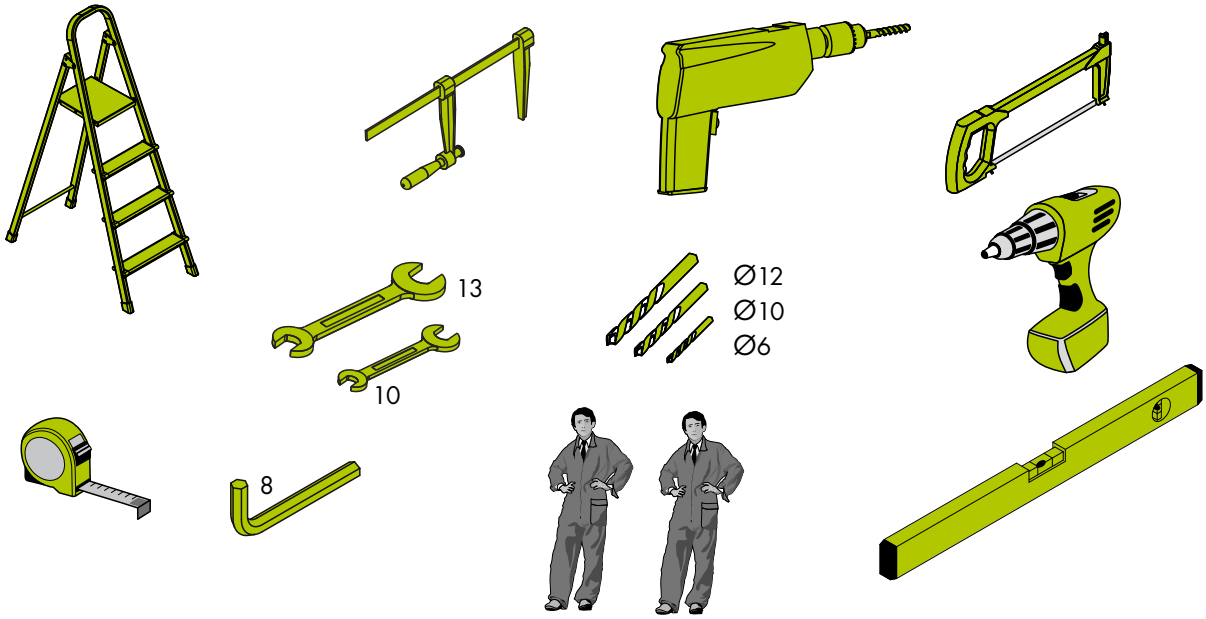

0.1

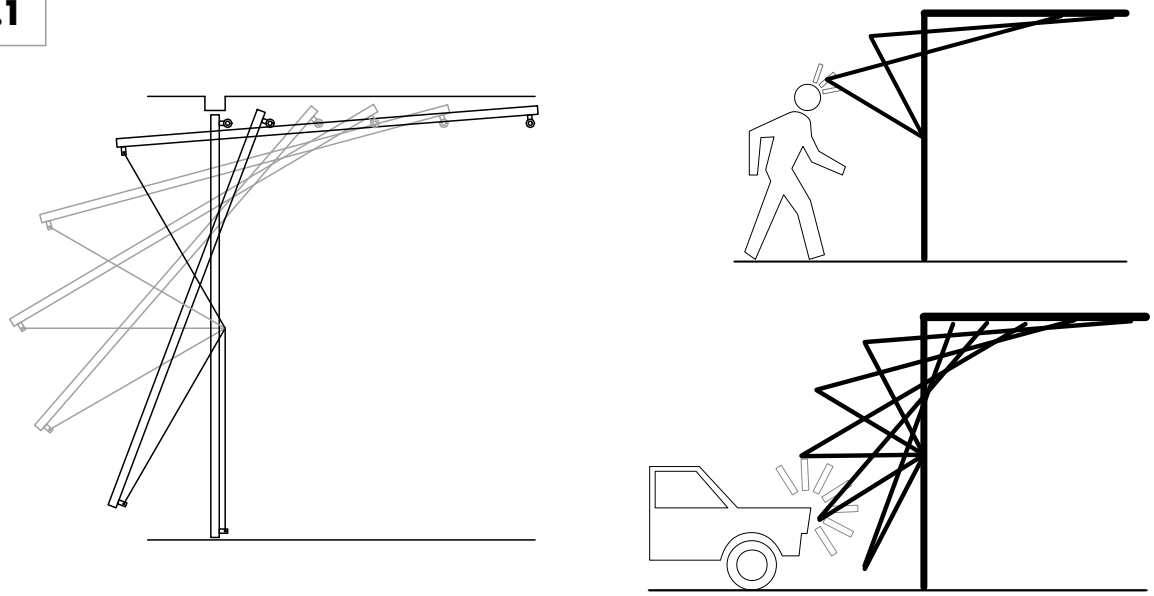

0.2

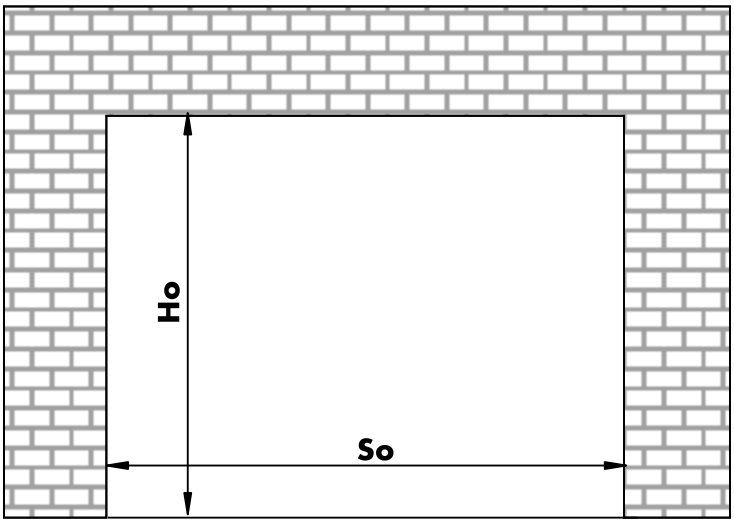

0.3

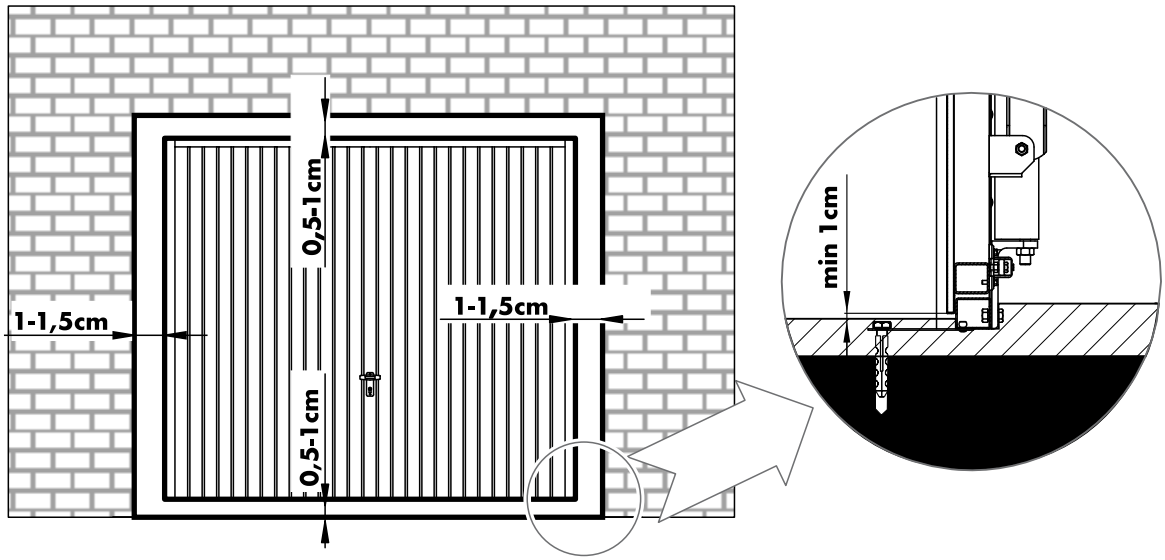
0,5-1cm
1-1,5cm
1-1,5cm
0,5-1cm
min 1cm

0.4

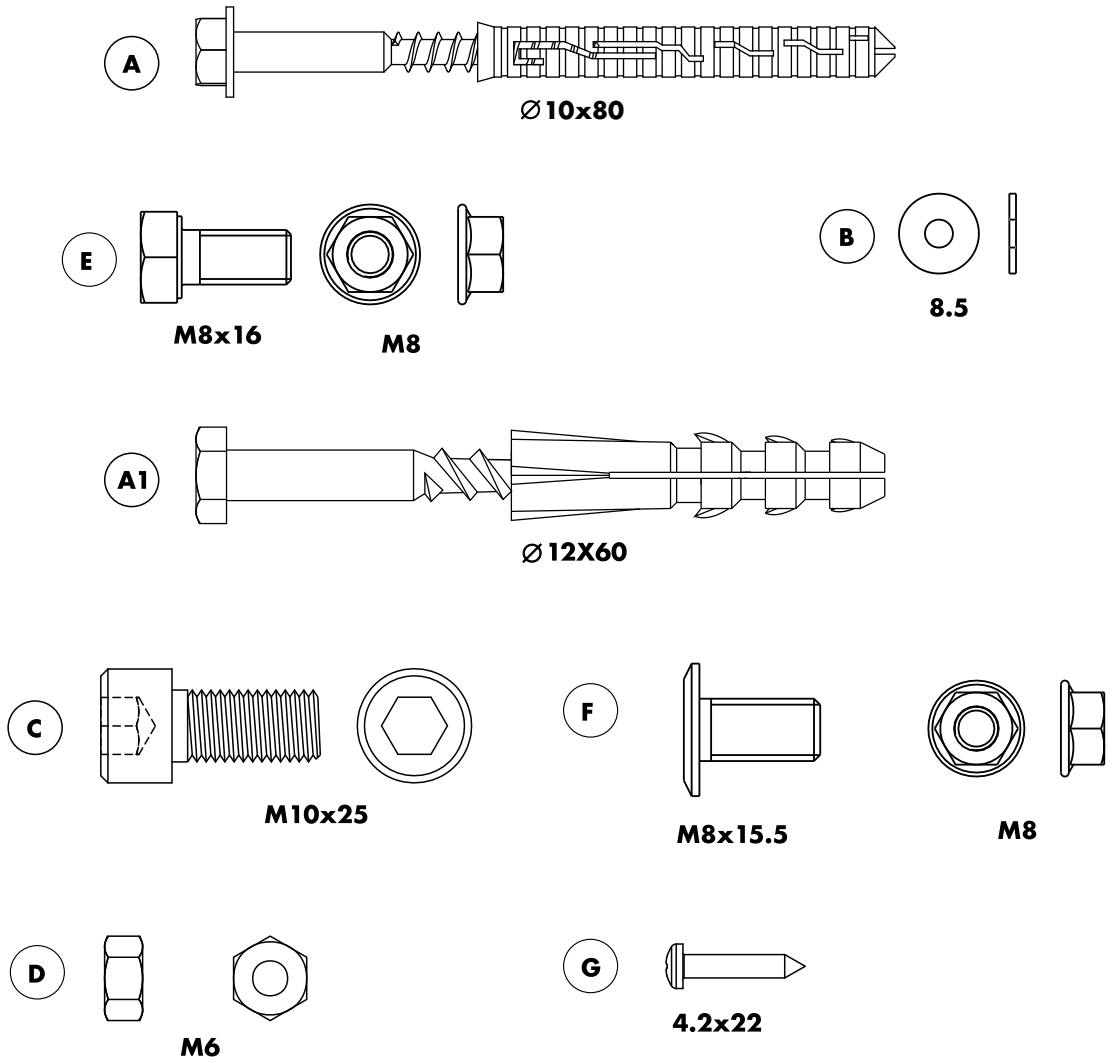
A
∅10x80
E
M8x16
M8
B
8.5
A1
∅12X60
C
M10x25
F
M8x15.5
M8
D
M6
G
4.2x22

I

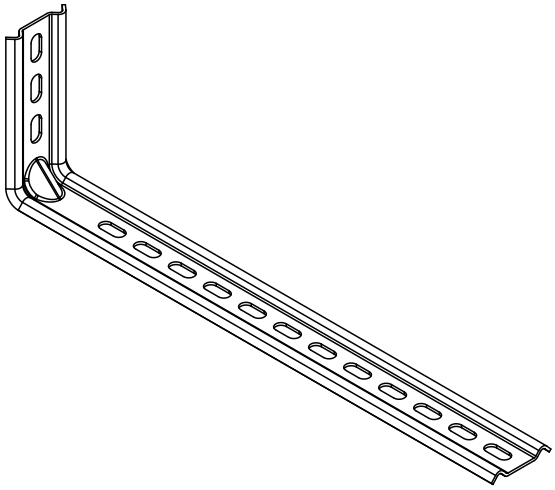

II

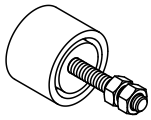

III

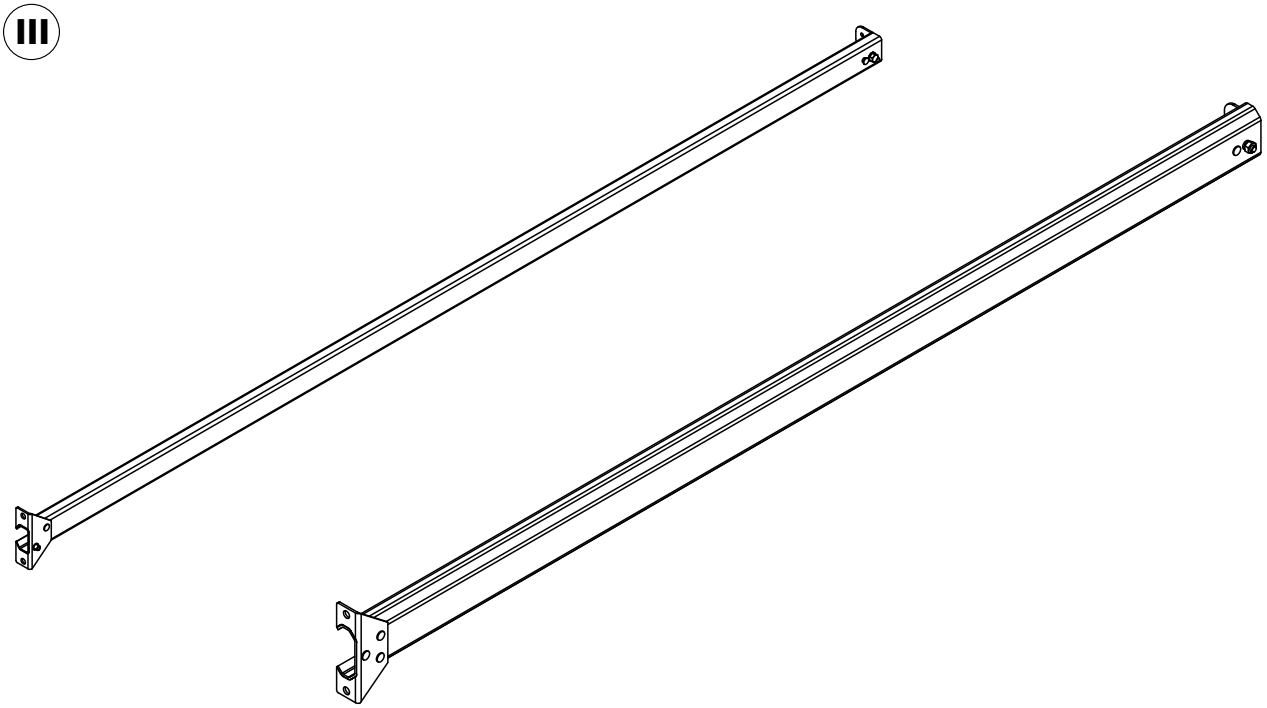

IV

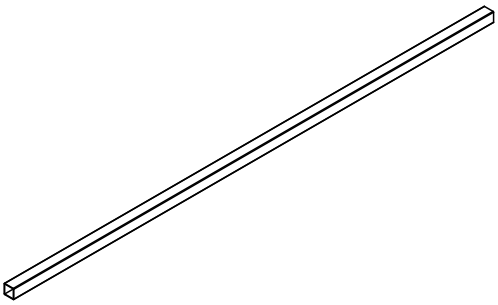

V

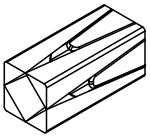

VI

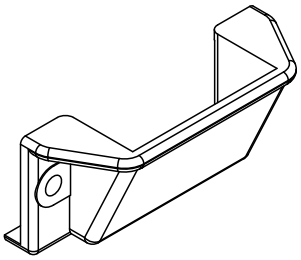

v1 **0**

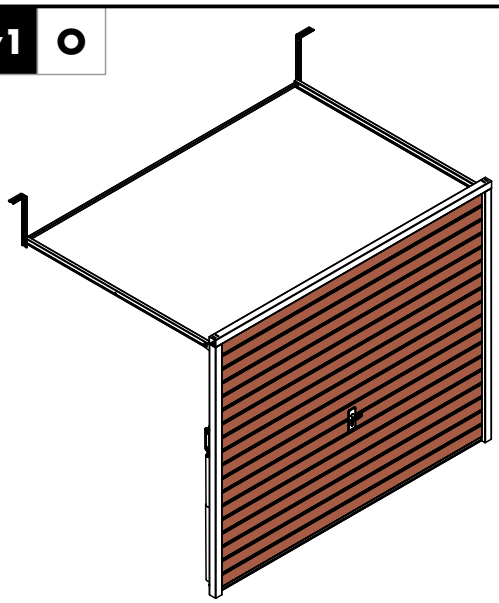

v2 **0**

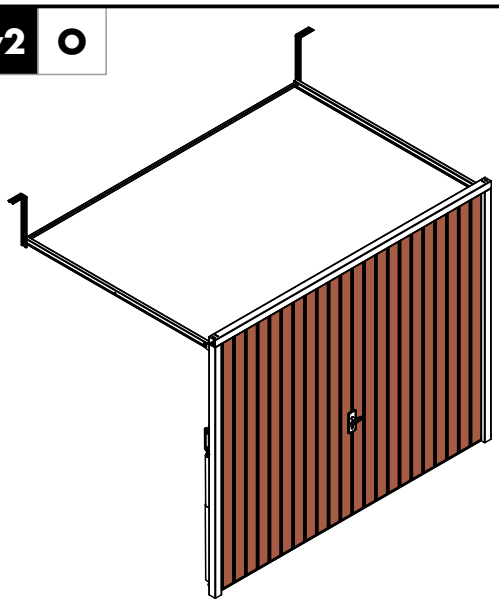

I

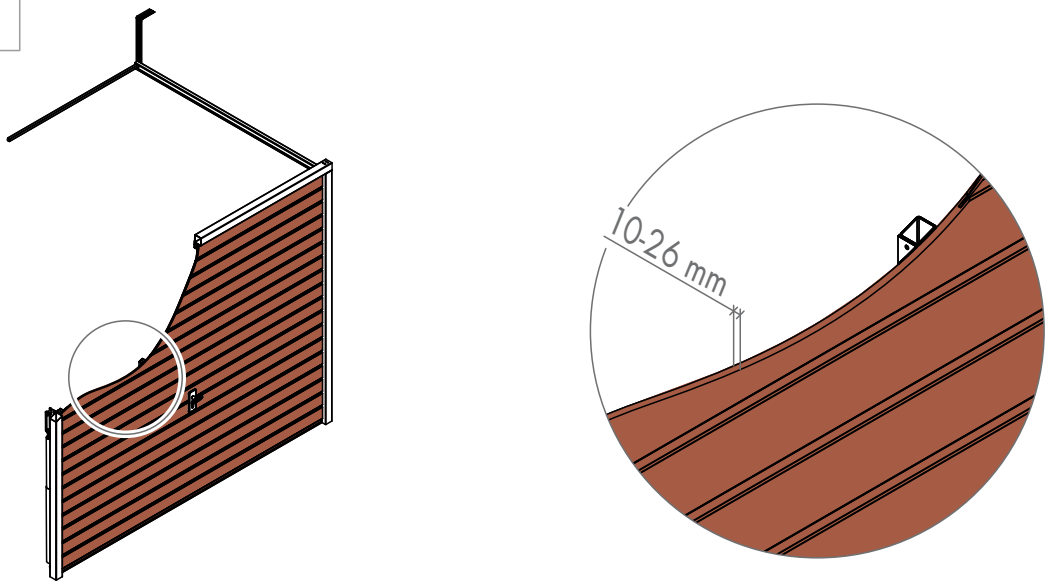

II

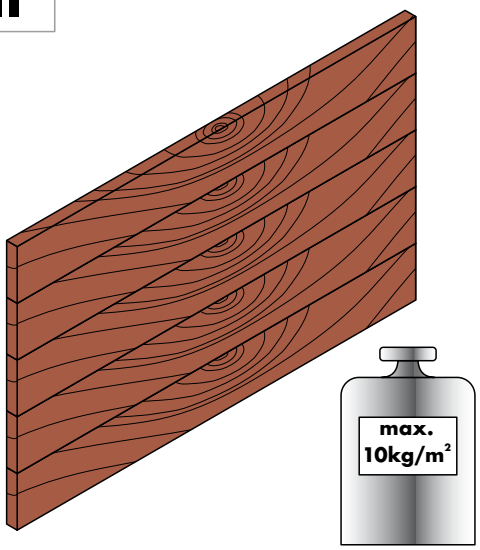

III

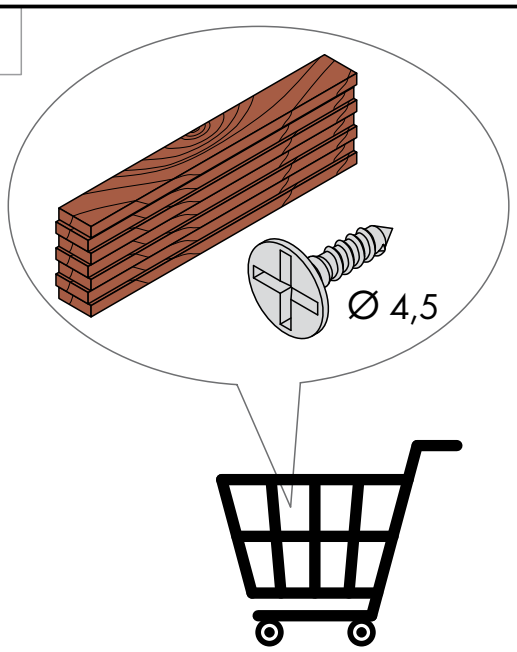

IV

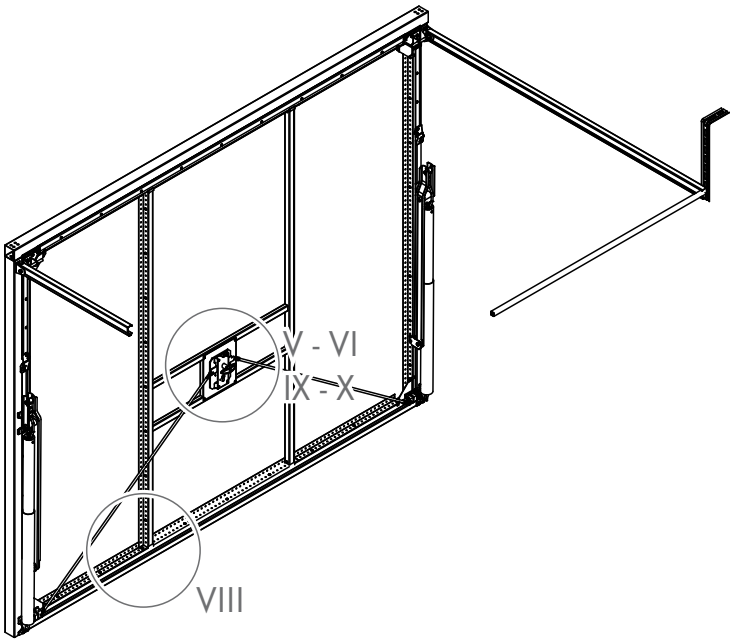

V

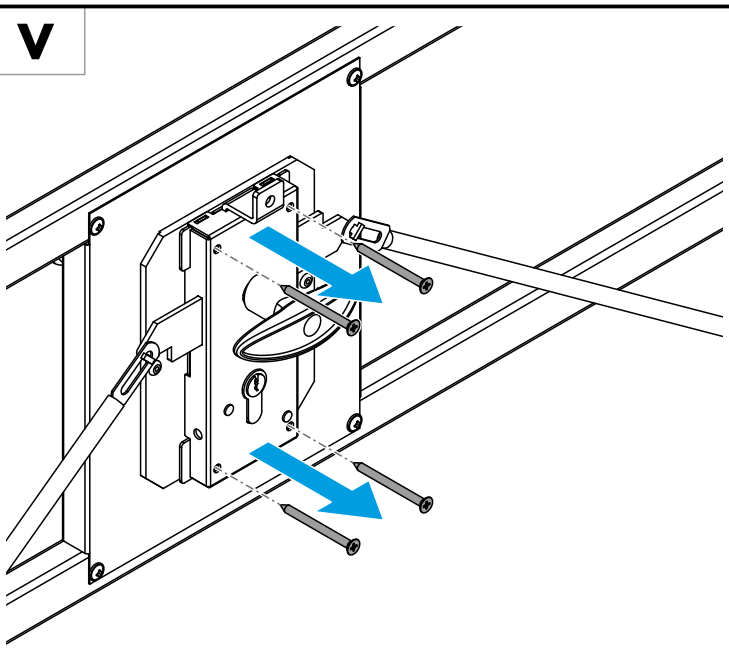

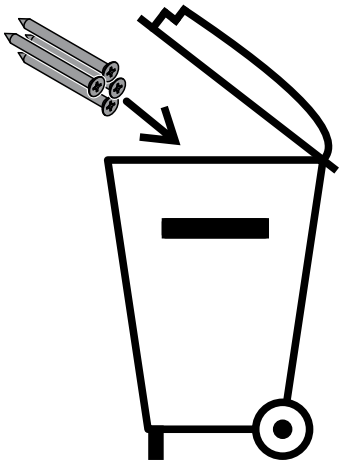

VI

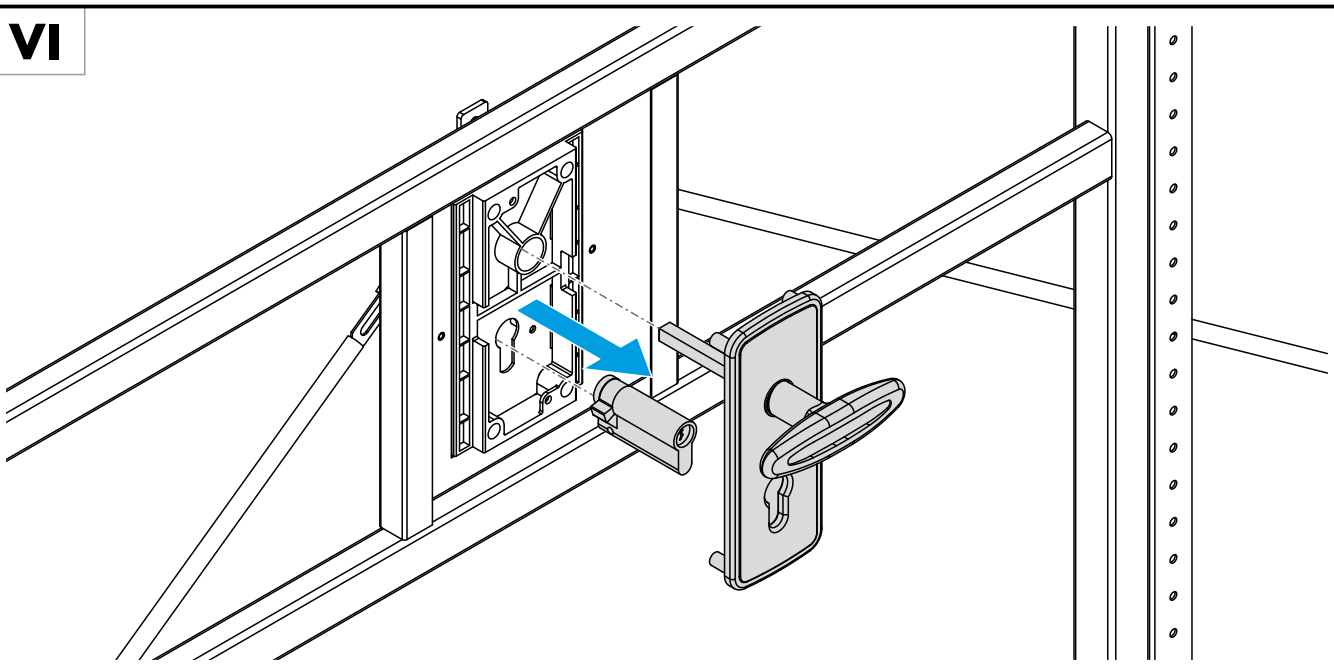

VII

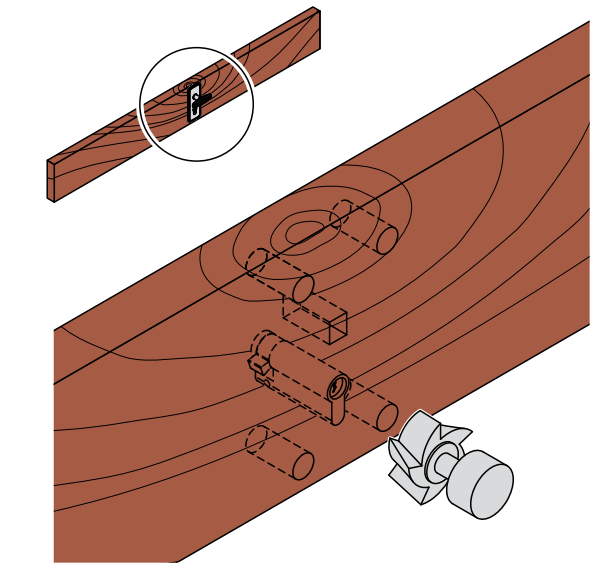

VIII

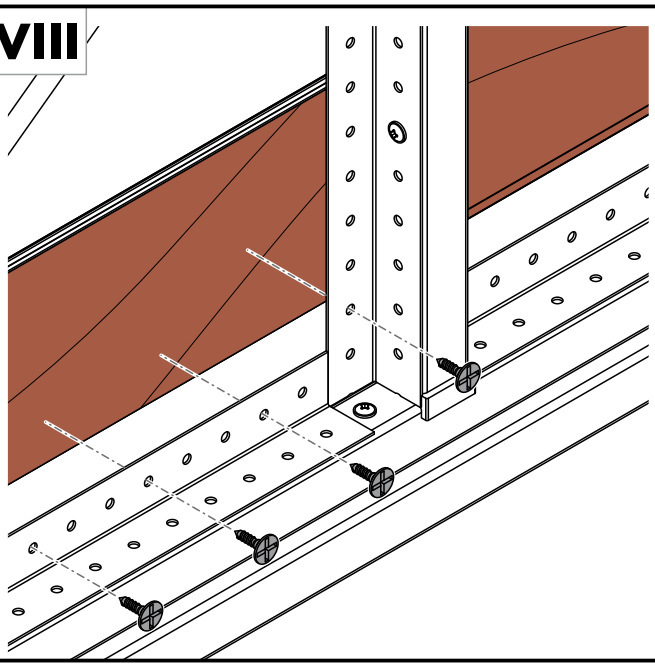

IX

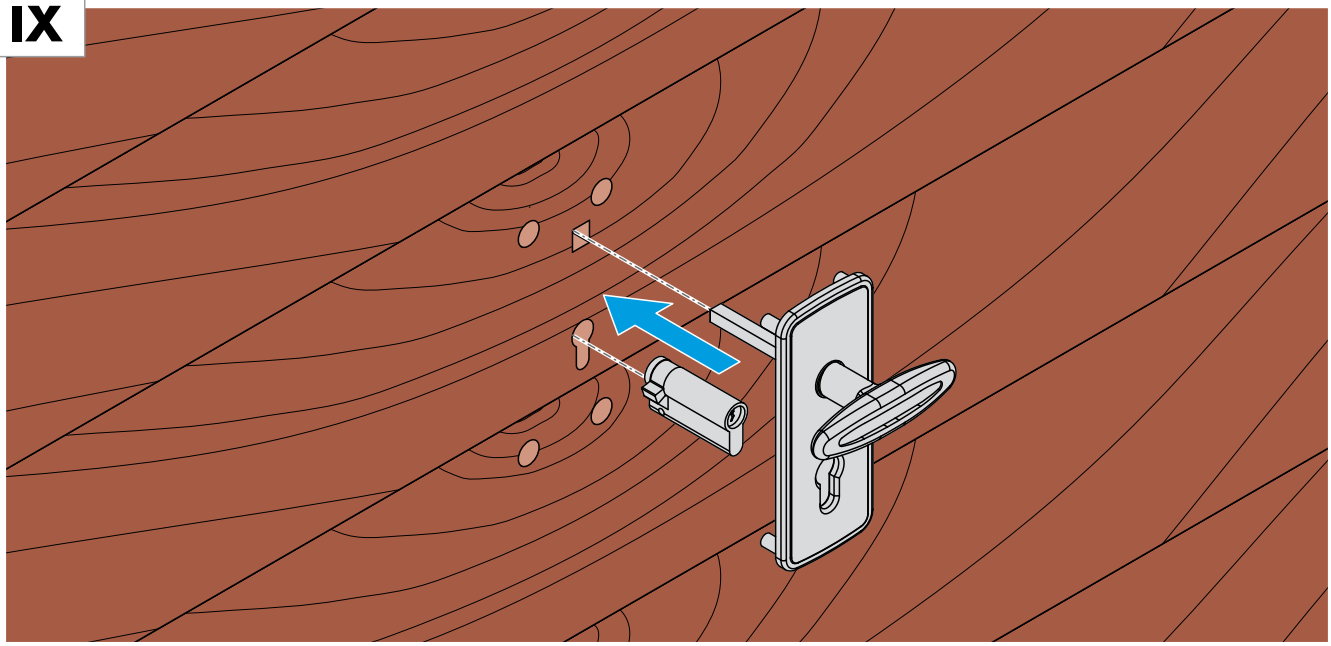

X

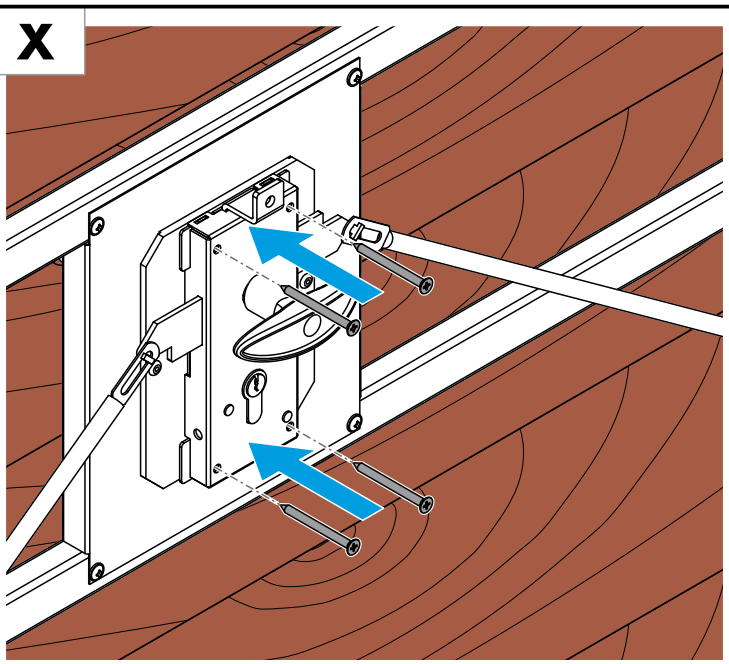

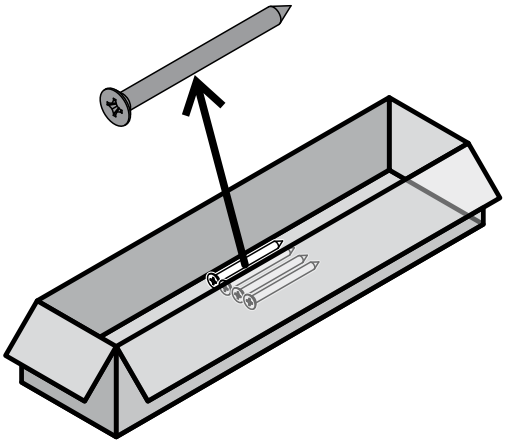

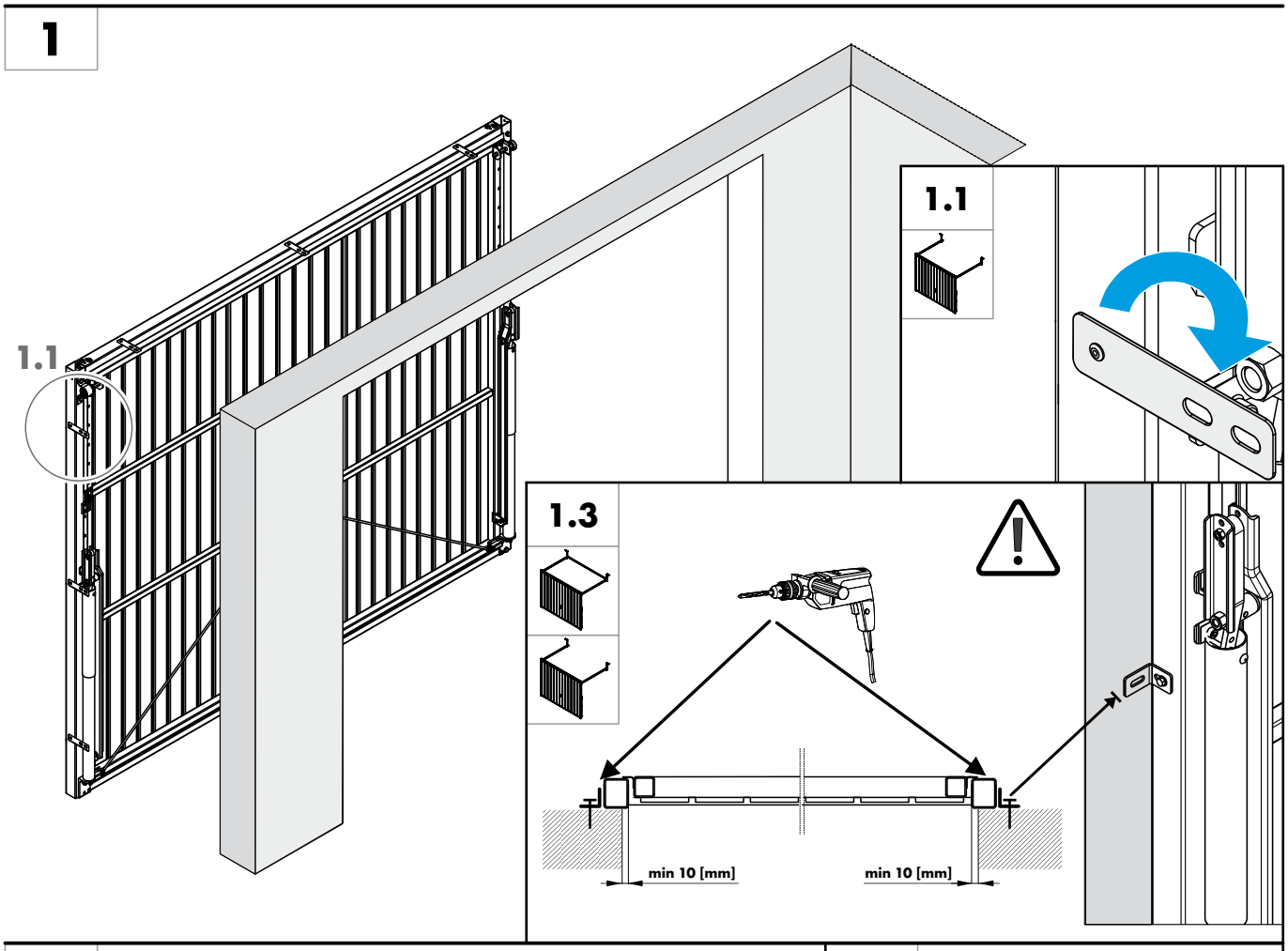
1
1.1
1.1
1.3
min 10 [mm]
min 10 [mm]

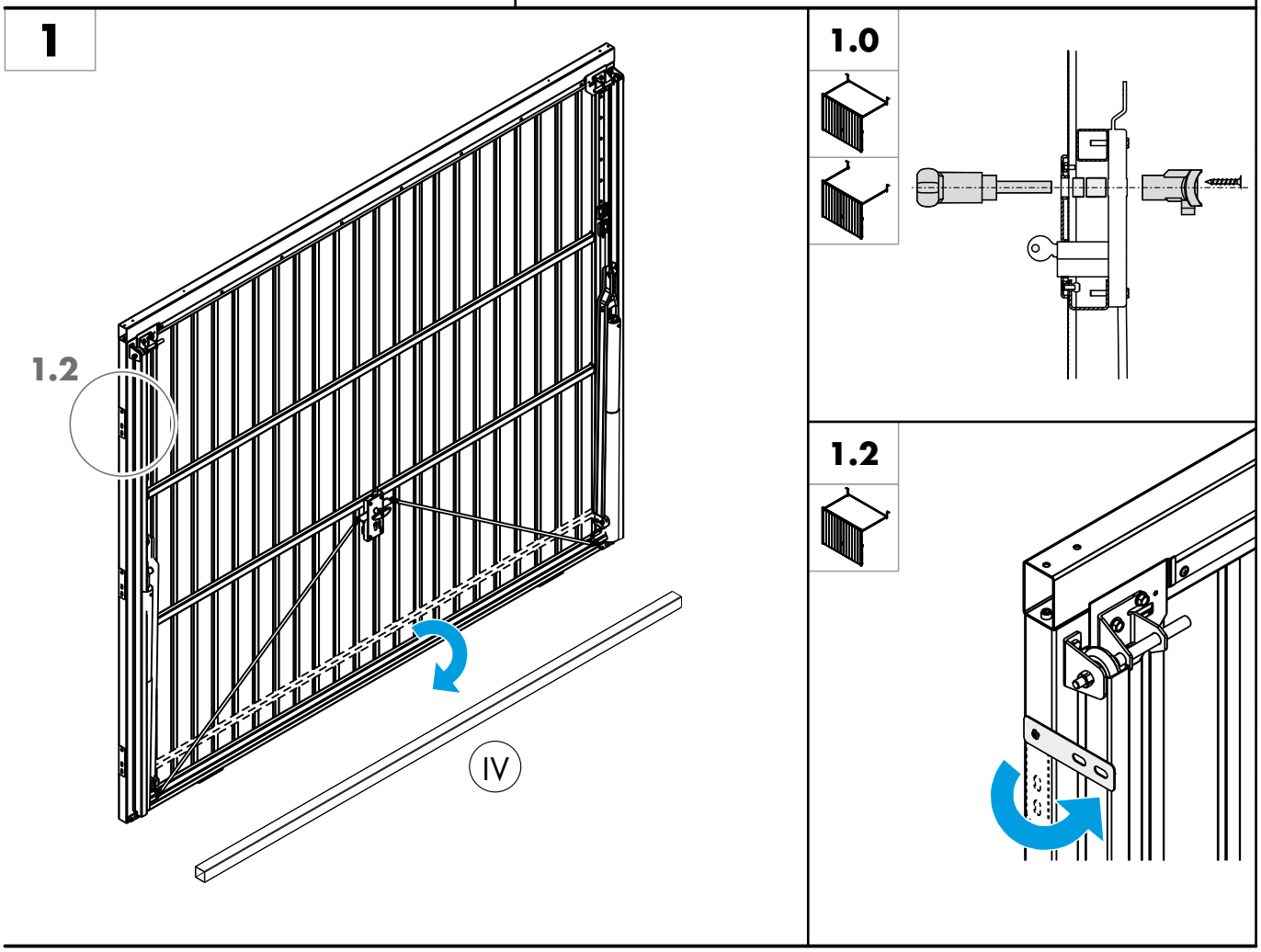
1
1.2
IV
1.0
1.2

2 7.1

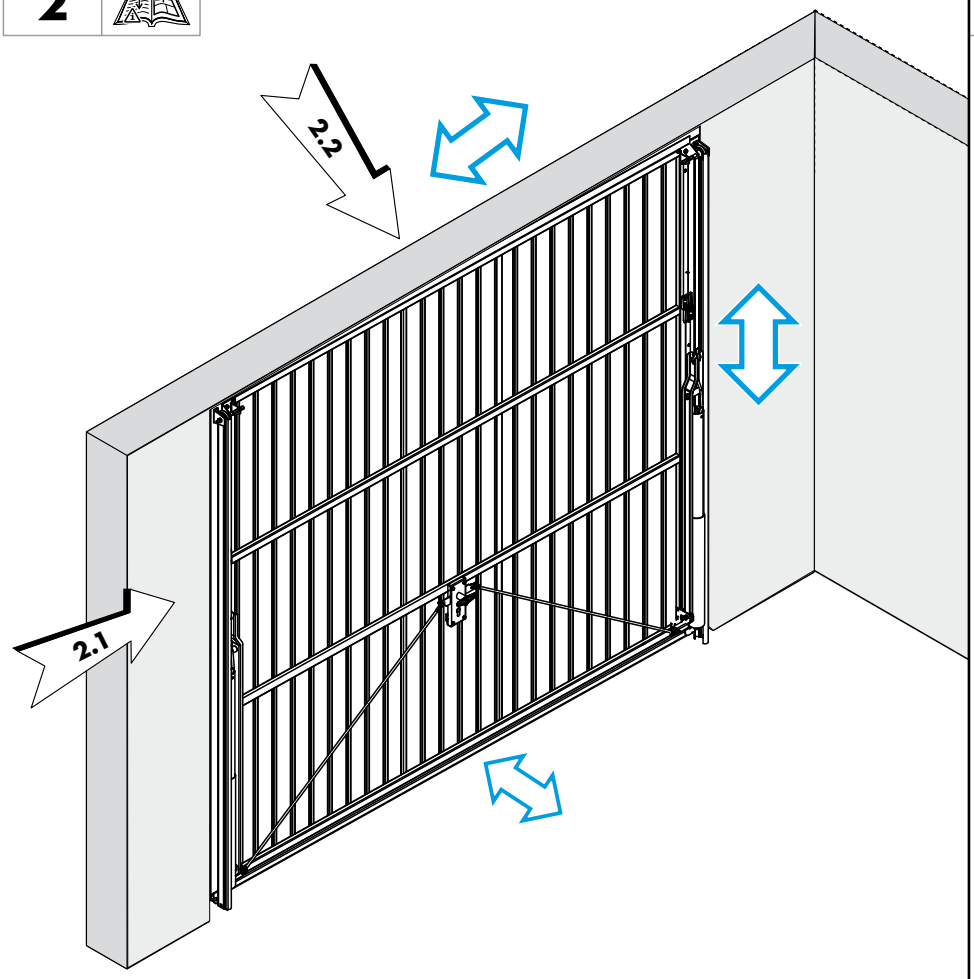

2.1

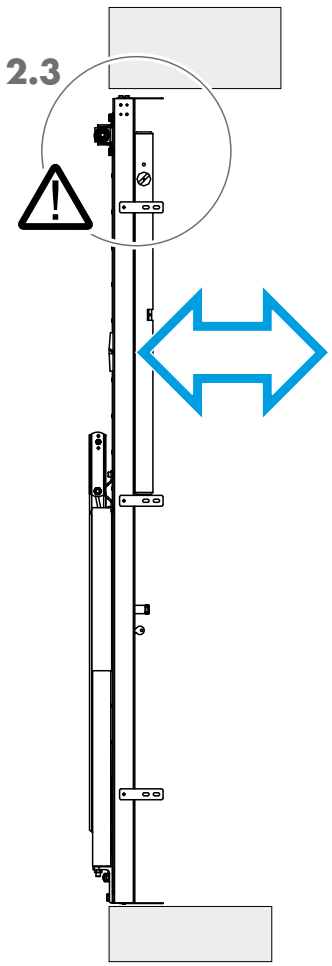

2.3

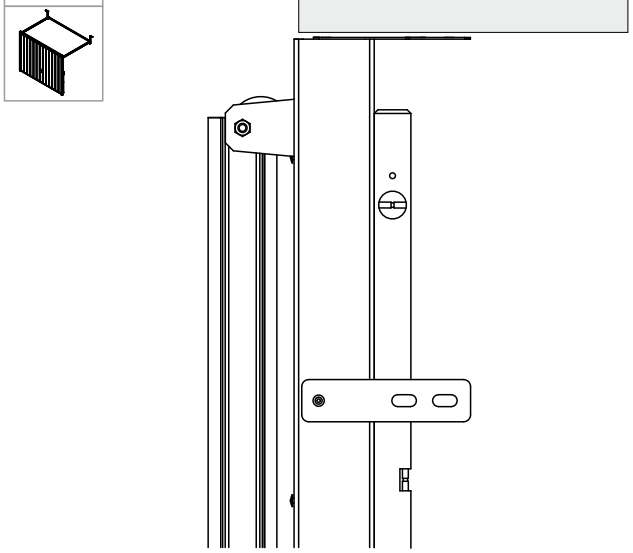

2.3

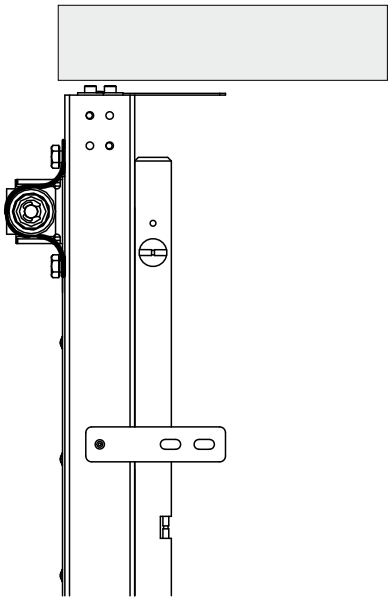

2.2

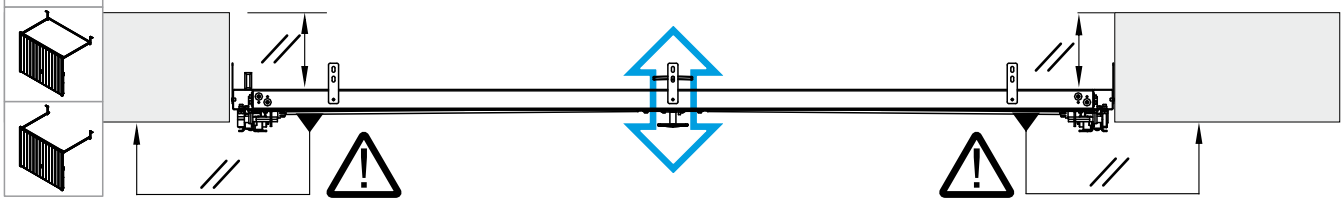

3 7.1

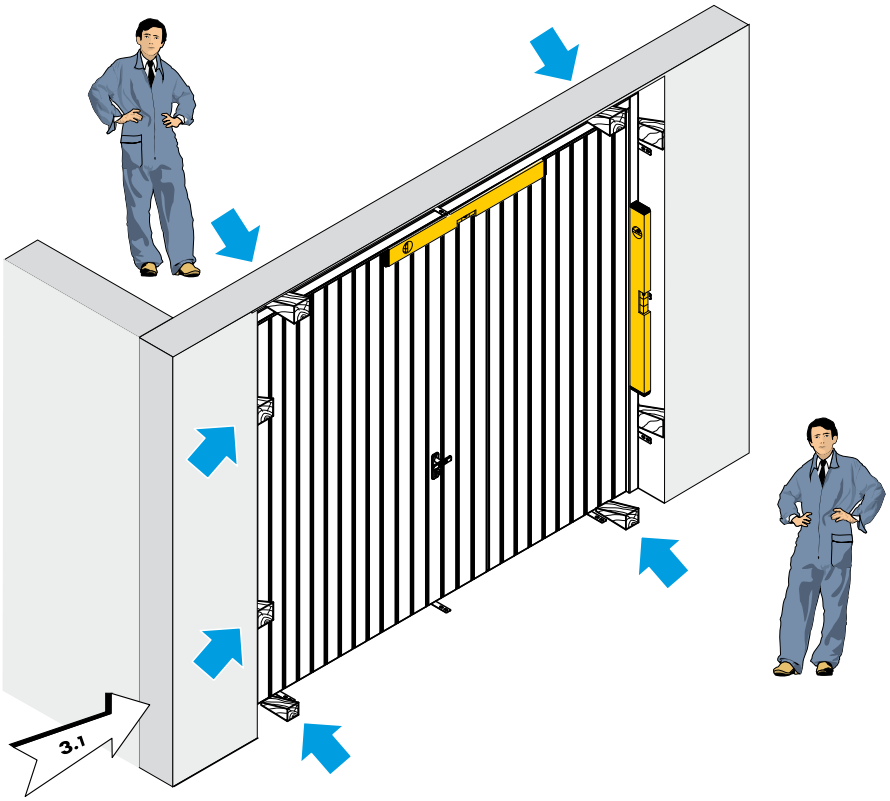

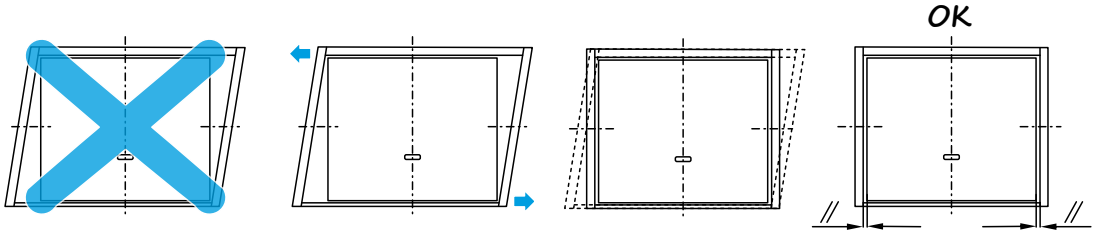

3.1

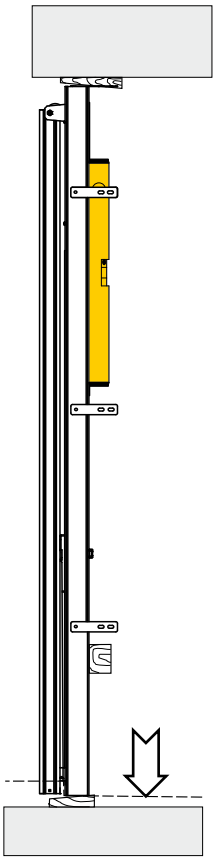

3.1

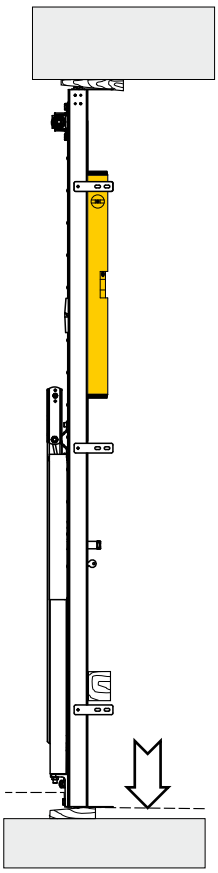

4

7.1

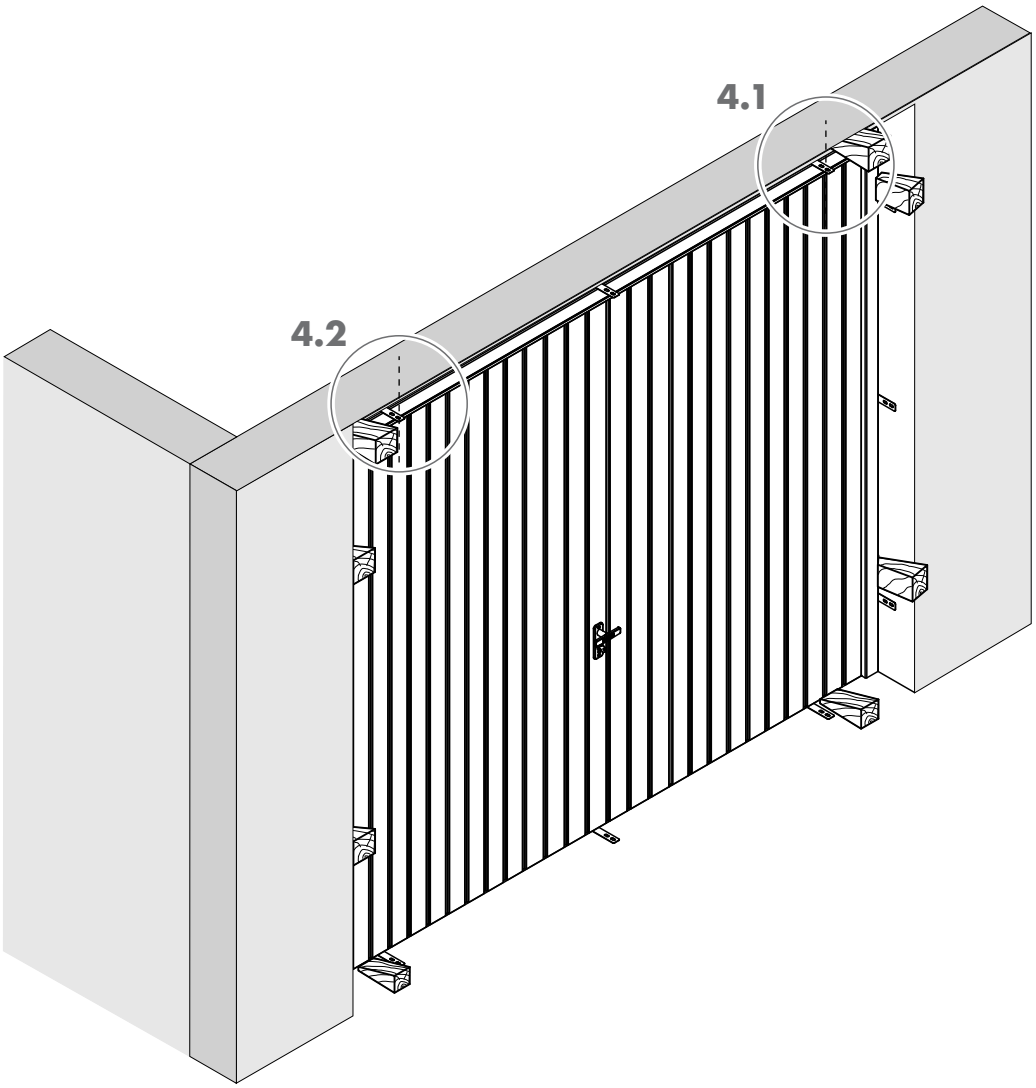

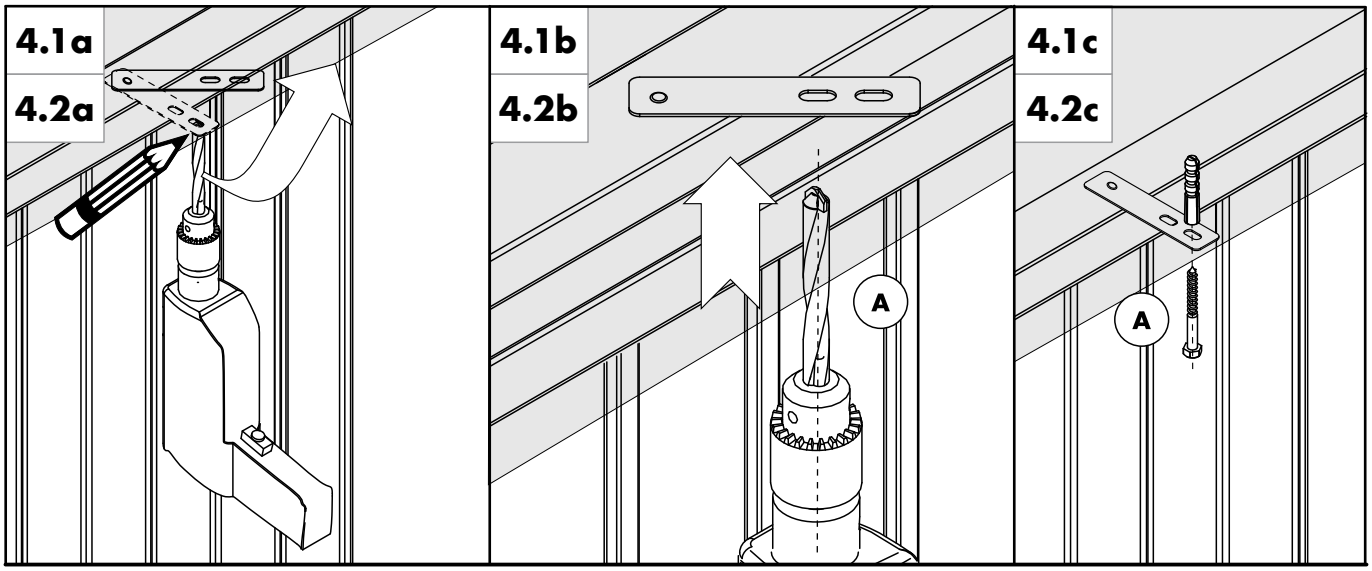

5

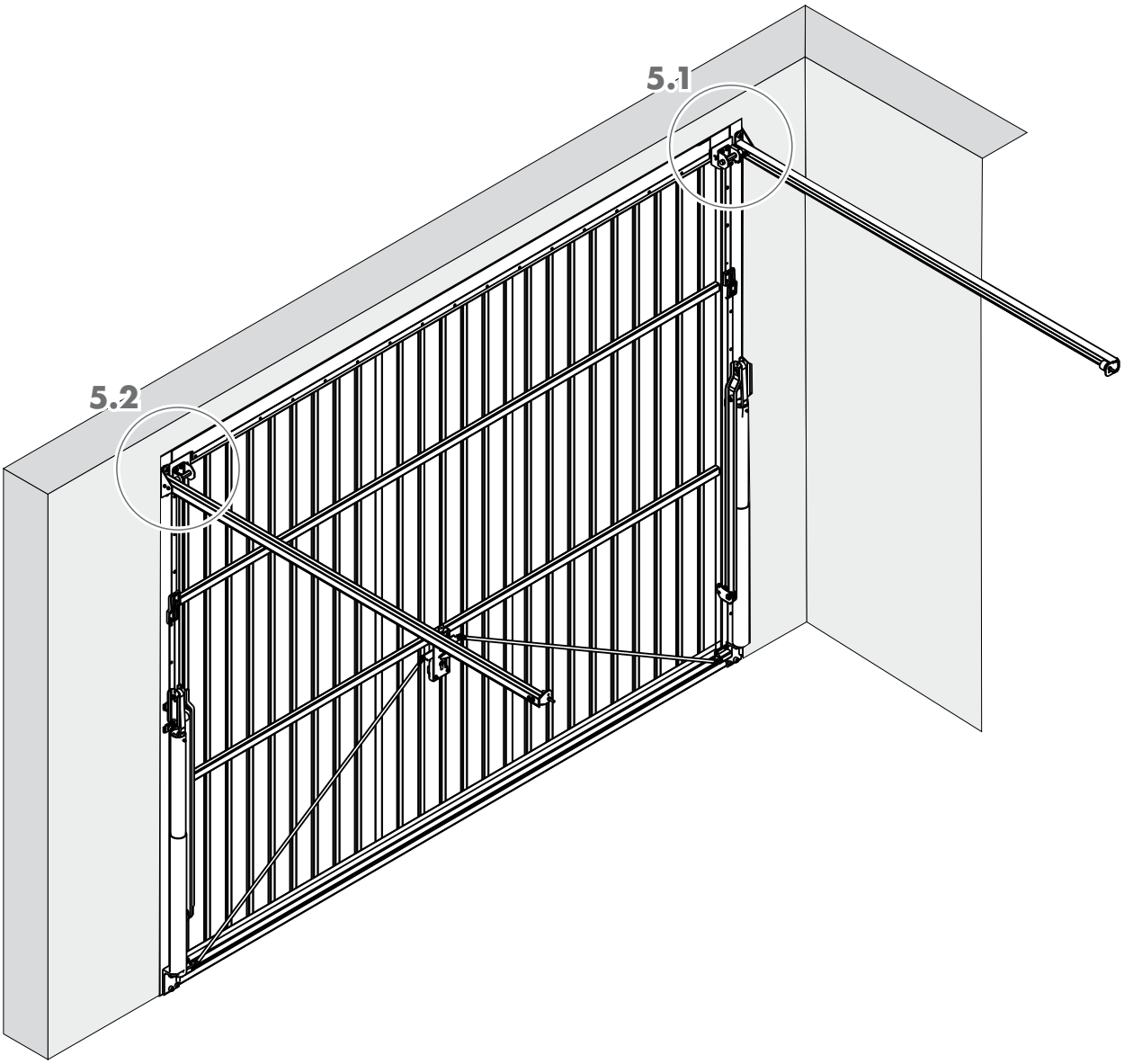

5.1a
5.2a

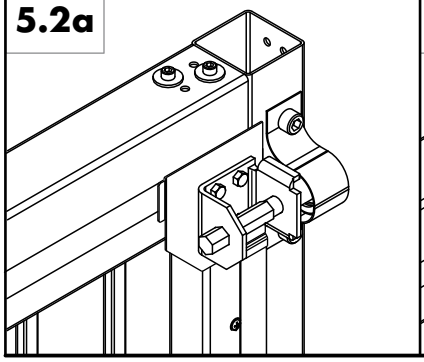

5.1b
5.2b

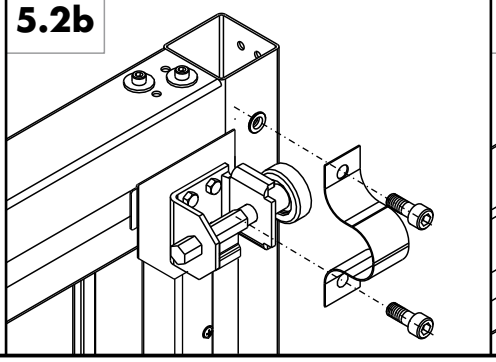

5.1c
5.2c

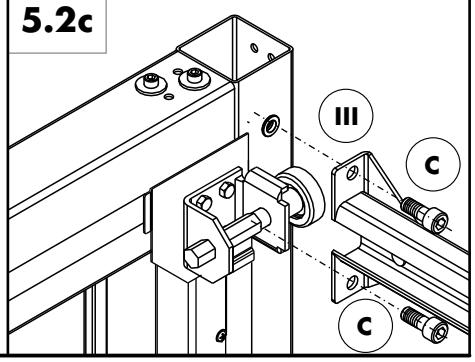

5.3

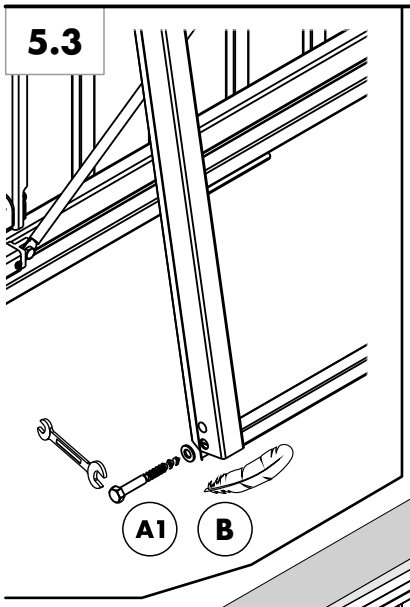

5

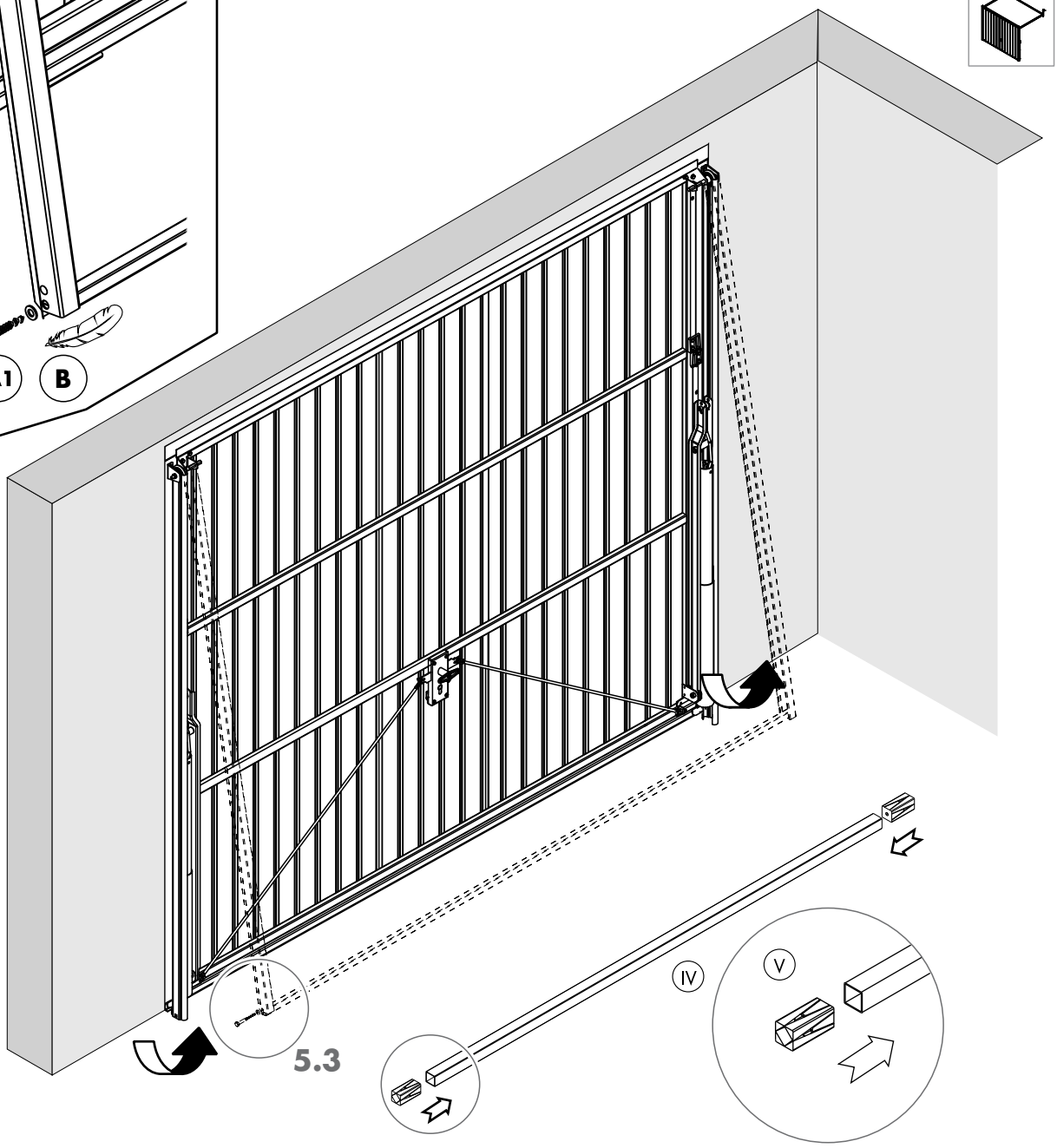

5.3a

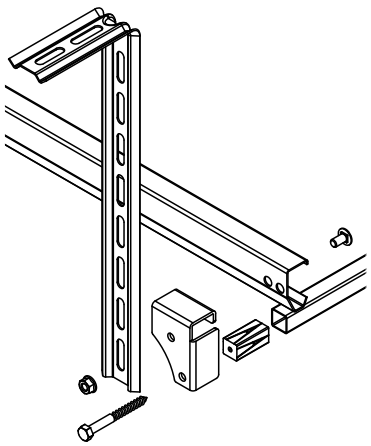

5.3b

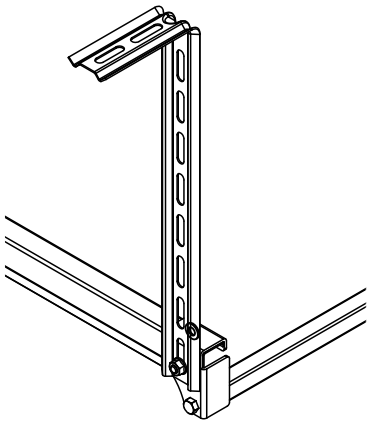

5.3c

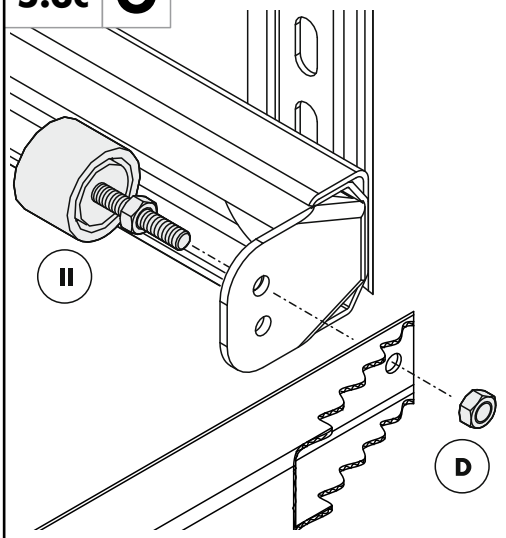

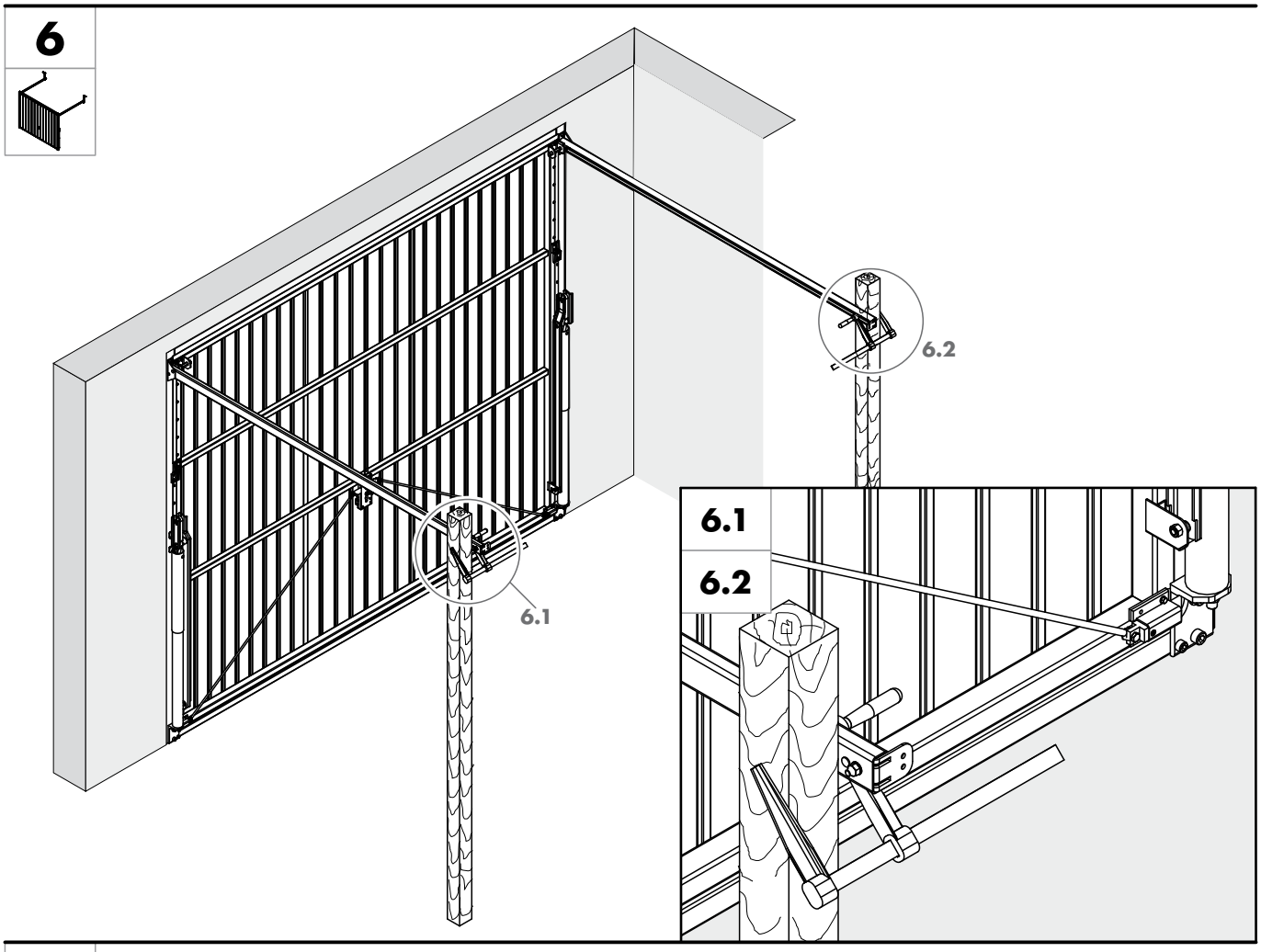
6
6.1
6.2
6.1
6.2

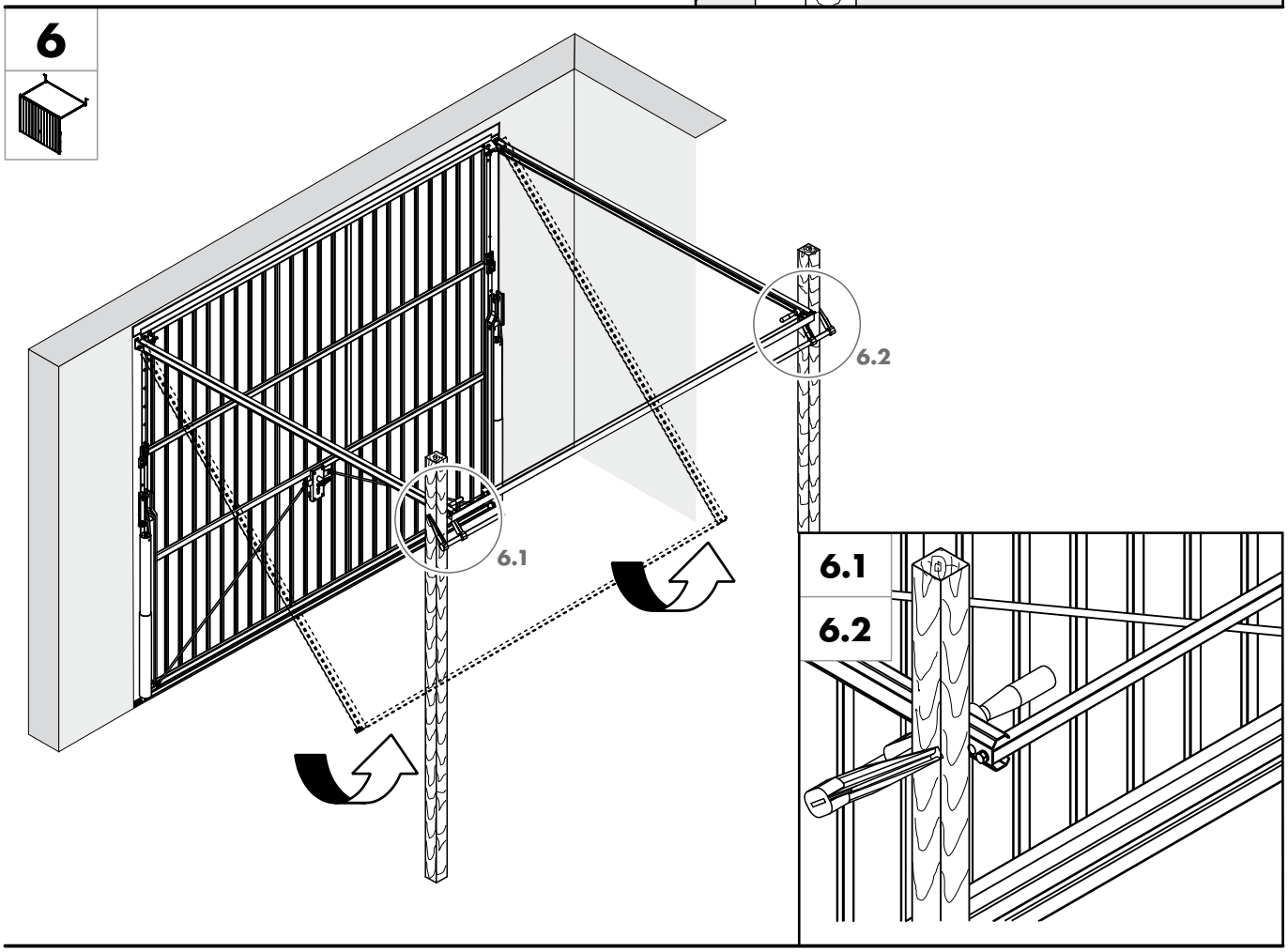
6
6.1
6.2
6.1
6.2

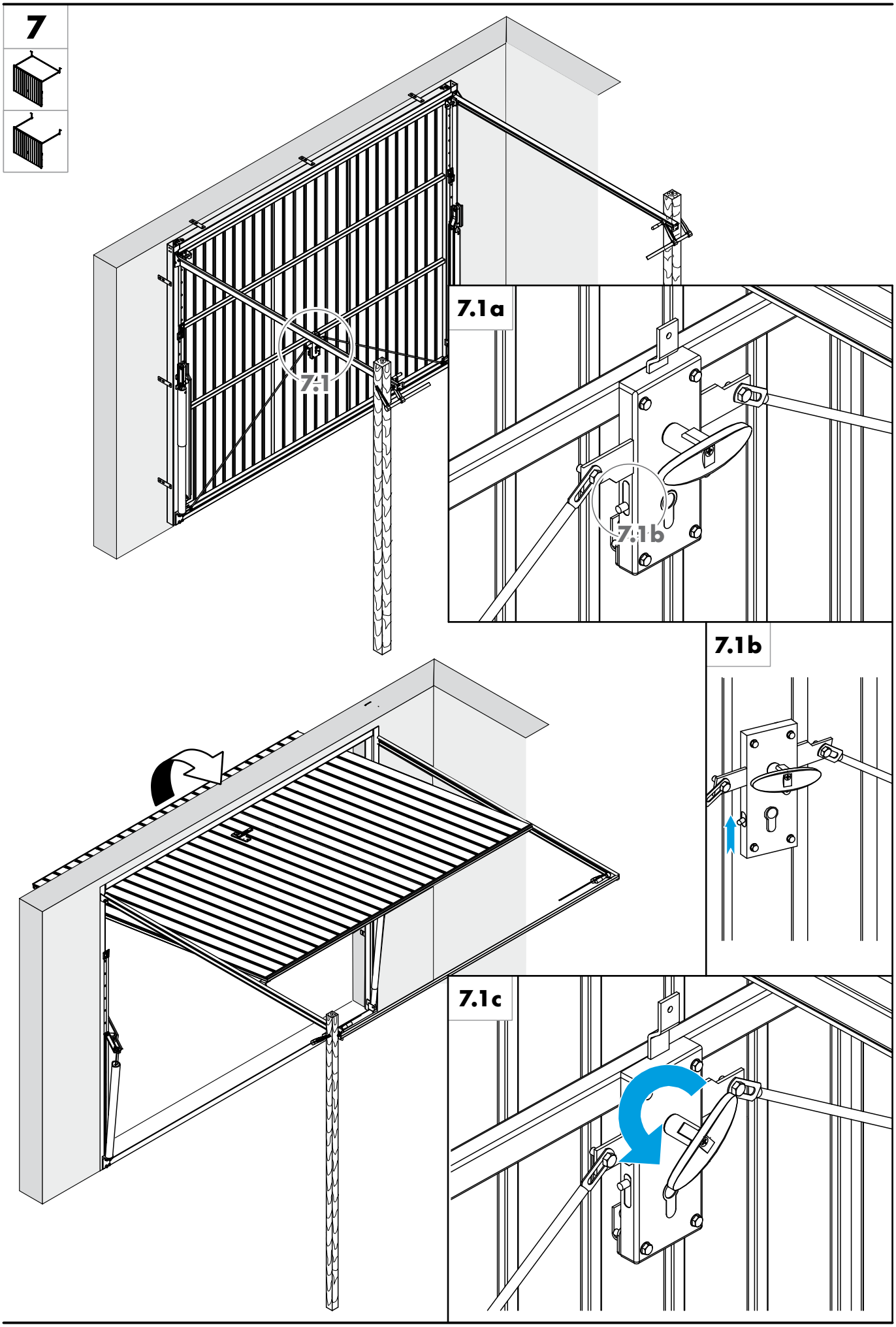
7
7.1
7.1a
7.1b
7.1b
7.1c

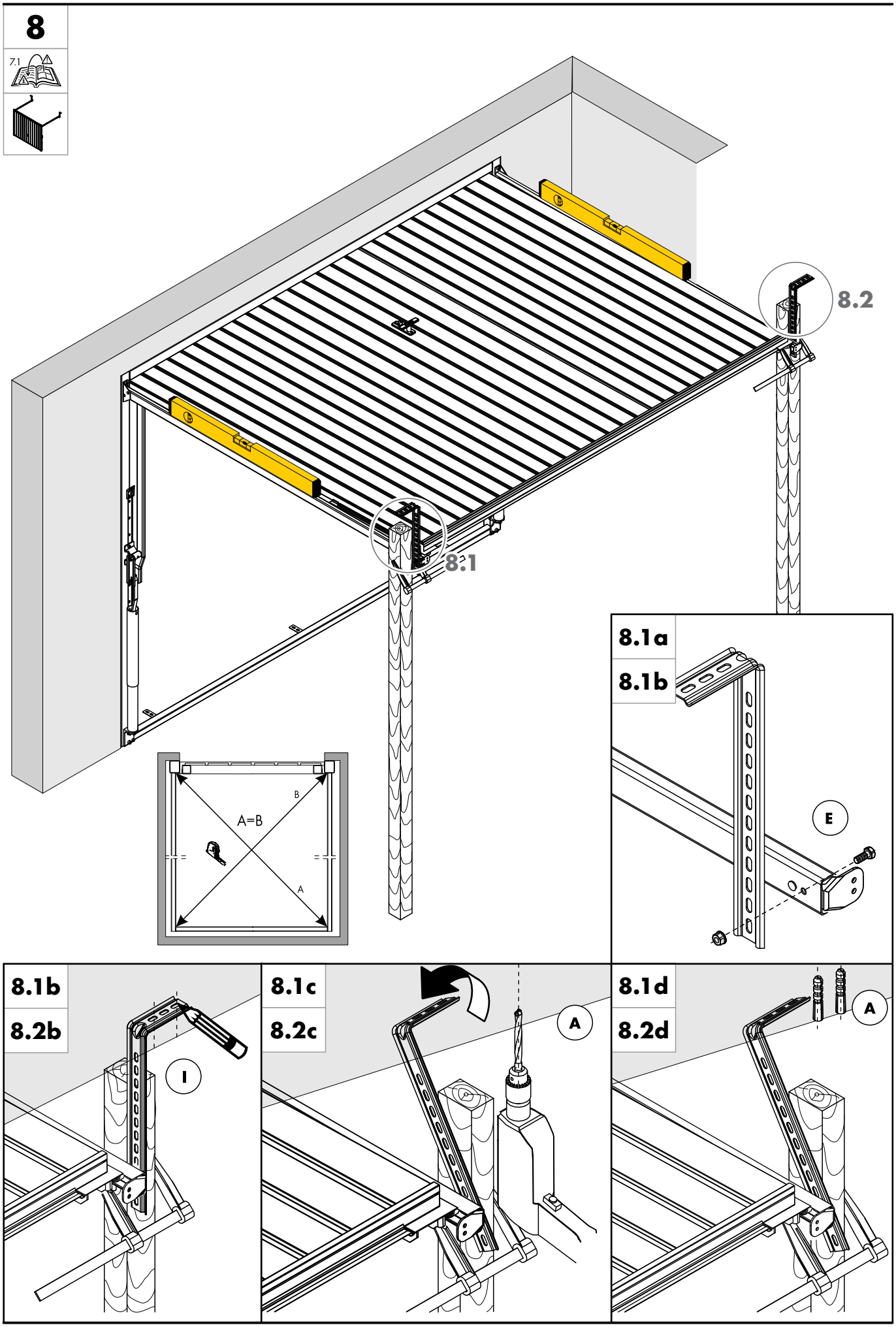
8
7.1
8.2
8.1
A=B
B
A
8.1a
8.1b
E
8.1b
8.2b
I
8.1c
8.2c
A
8.1d
8.2d
A

8

7.1

I

8.2

I

8.1

A=B

B

A

8.1a

8.2a

8.1b

8.2b

8.1c

8.2c

9

7.1

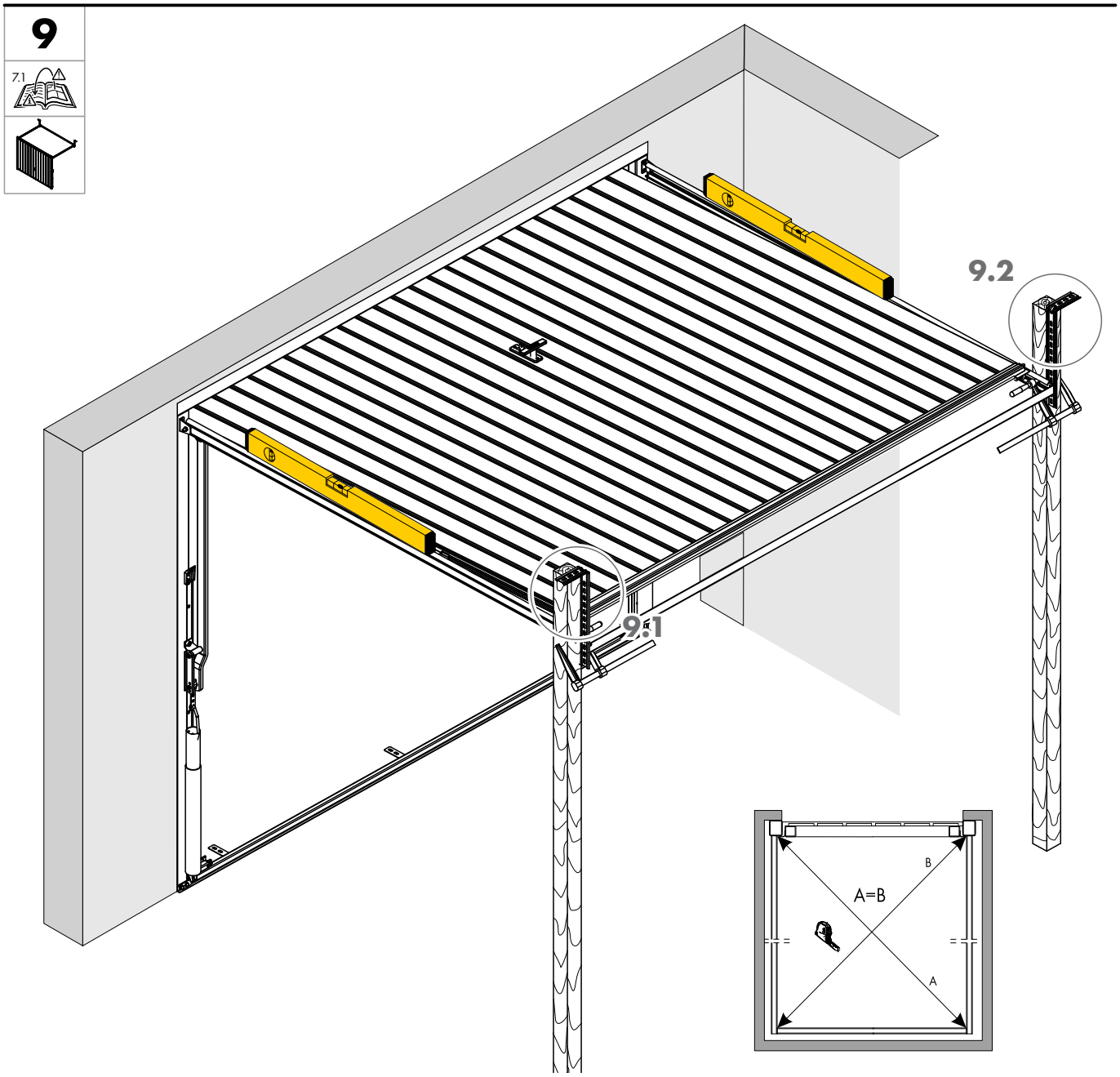

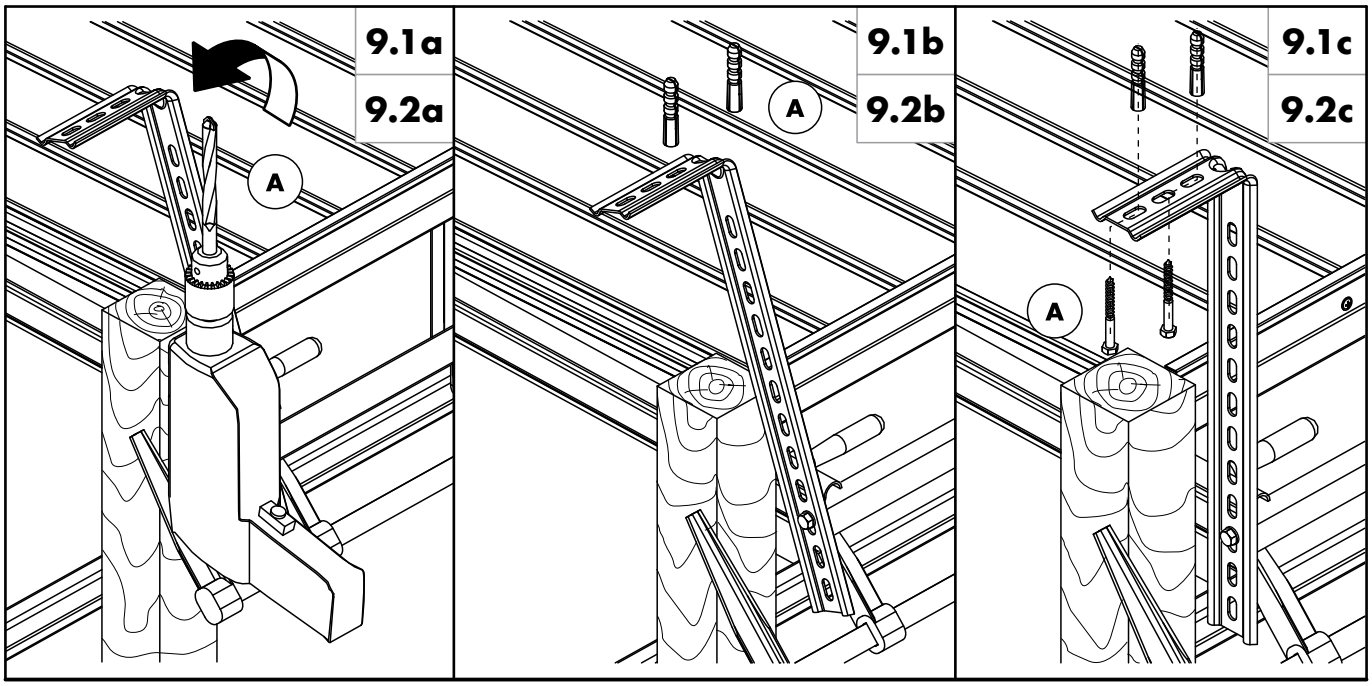

9

7.1

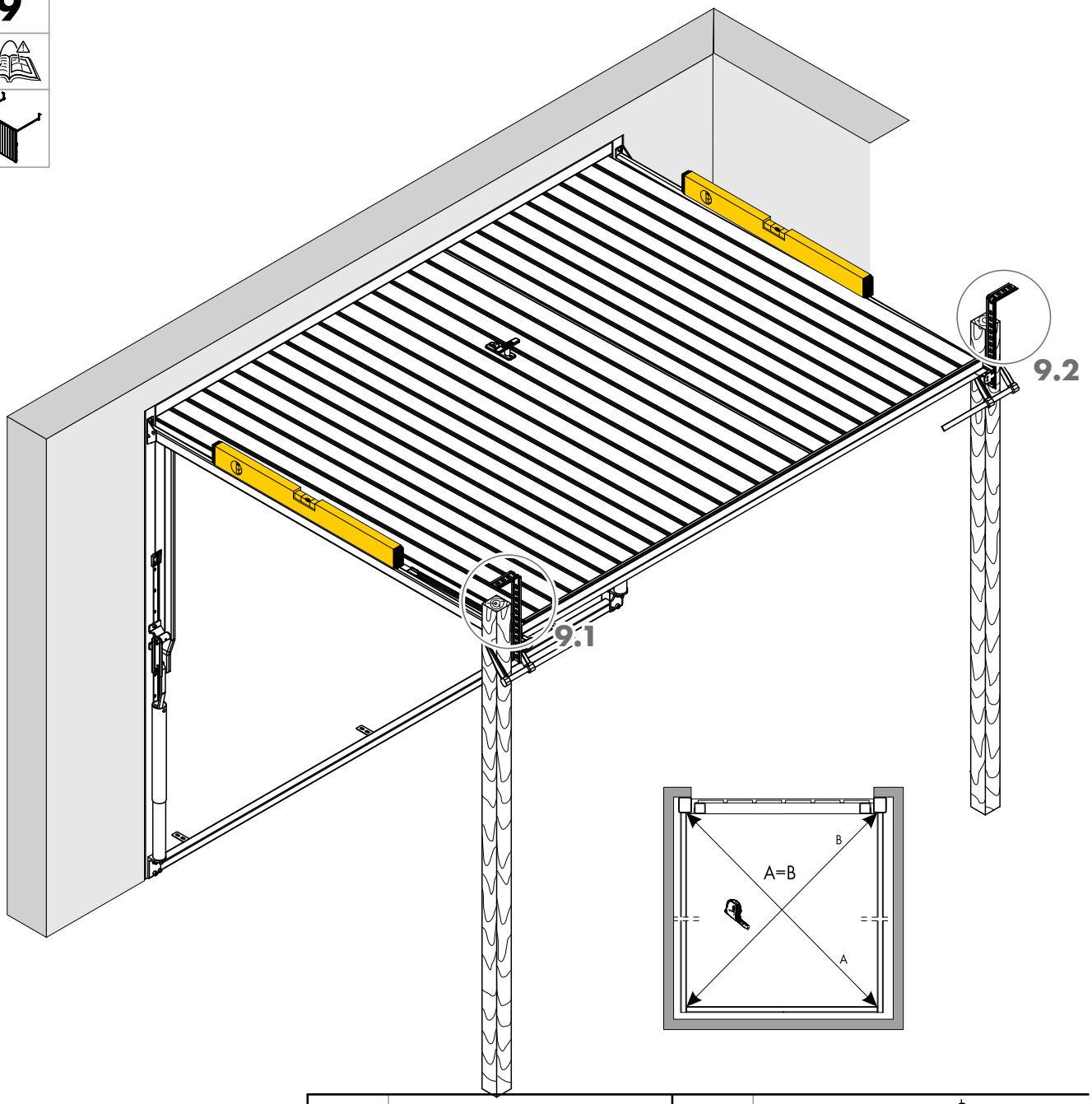

9.1a

9.2a

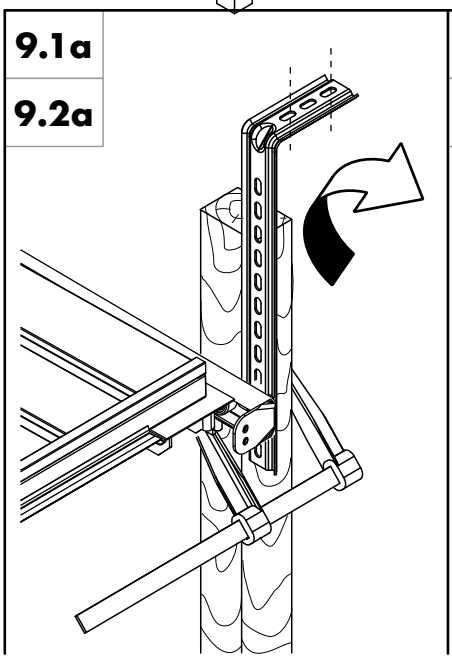

9.1b

9.2b

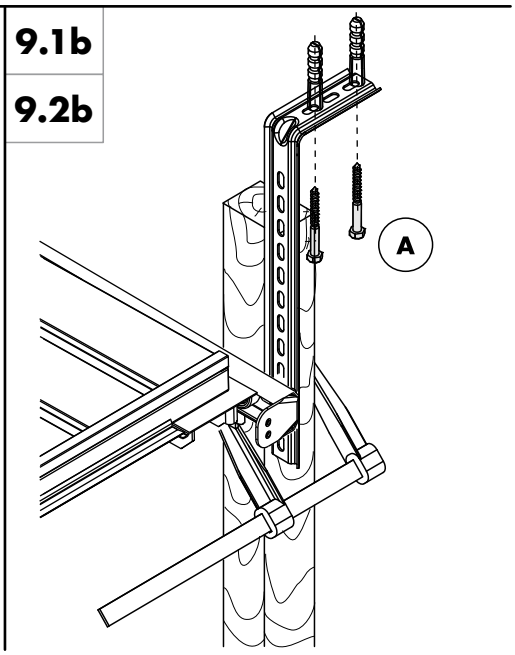

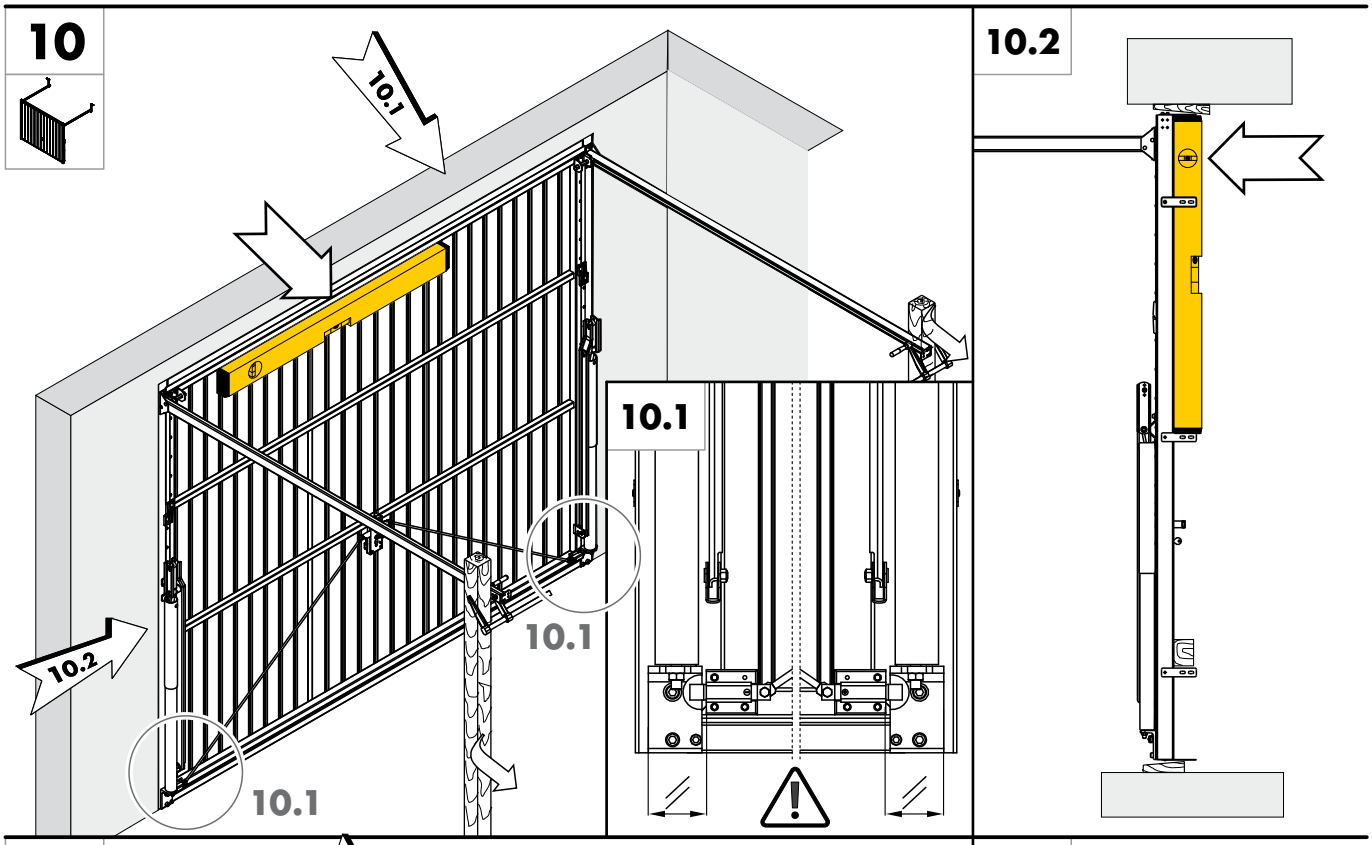
10
10.1
10.2
10.1
10.1
10.1
10.2

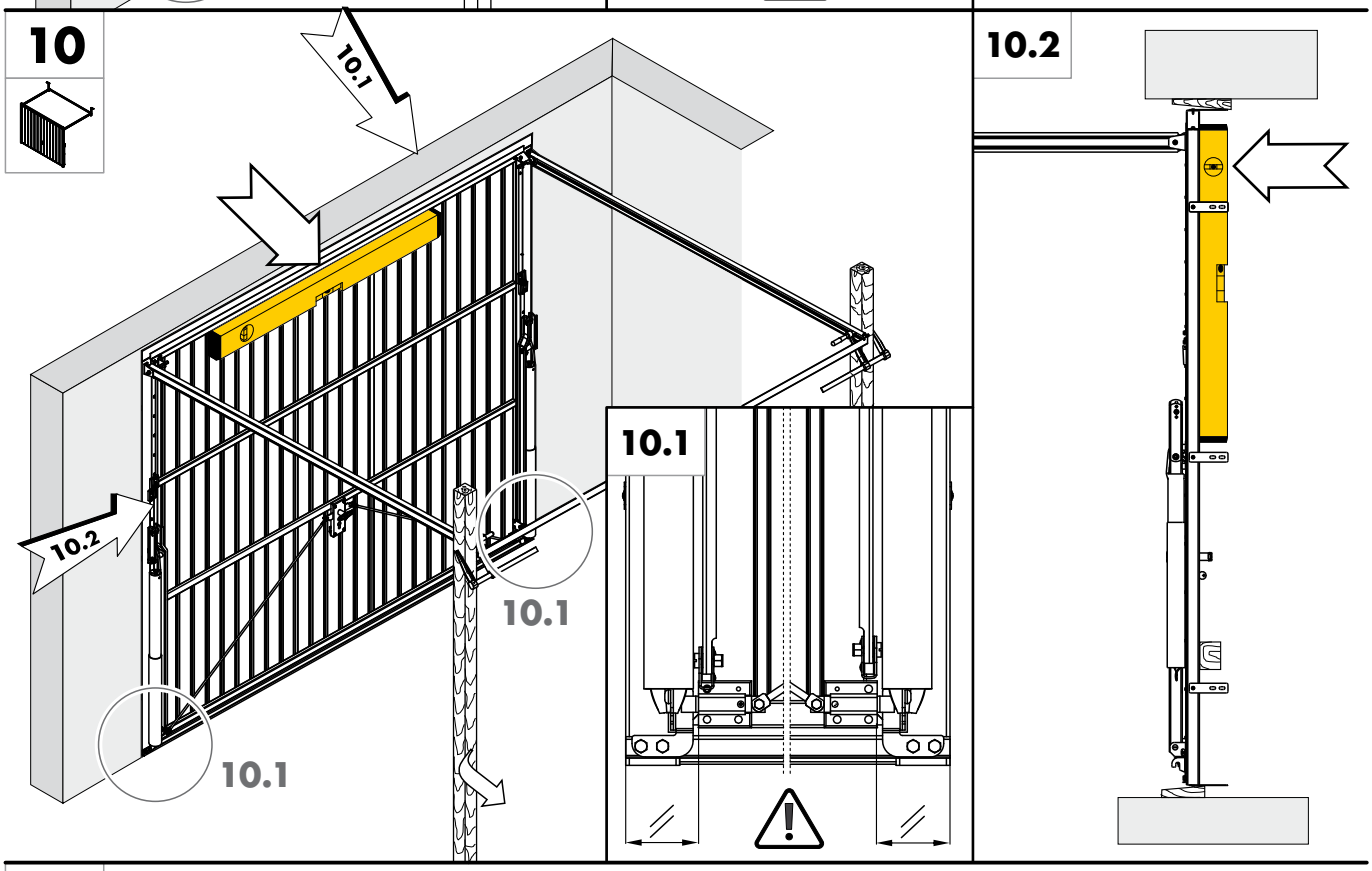
10
10.1
10.2
10.1
10.1
10.1
10.2

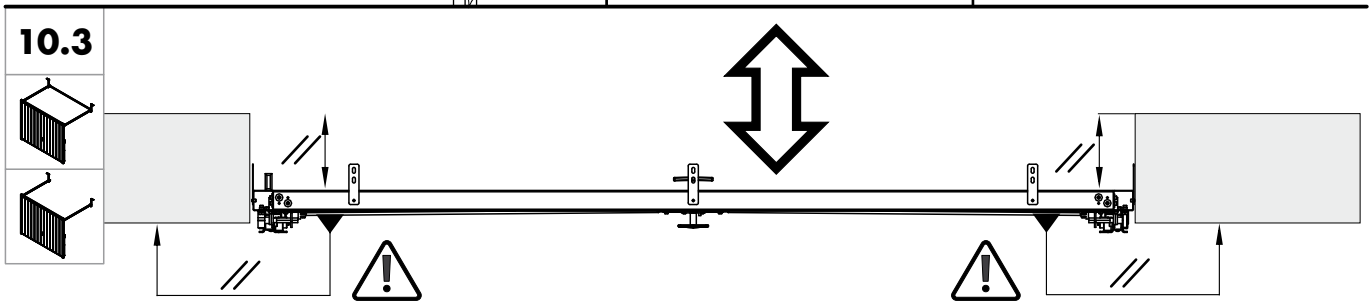
10.3

11

7.1

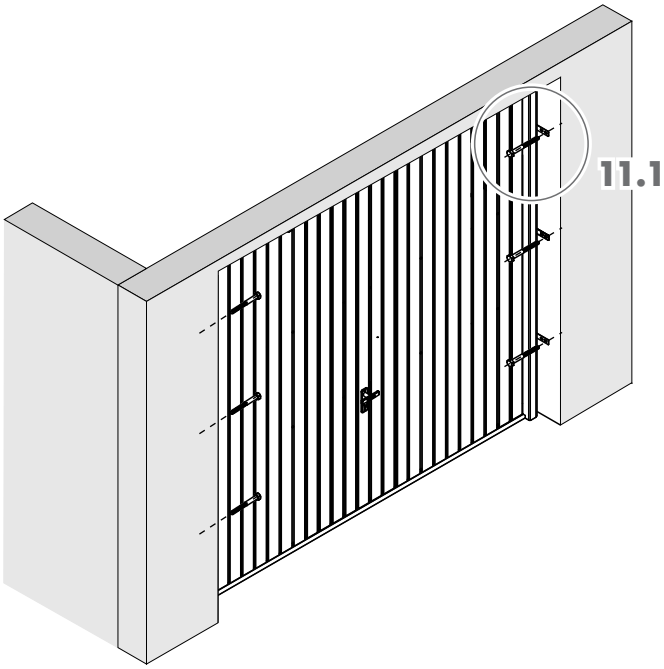

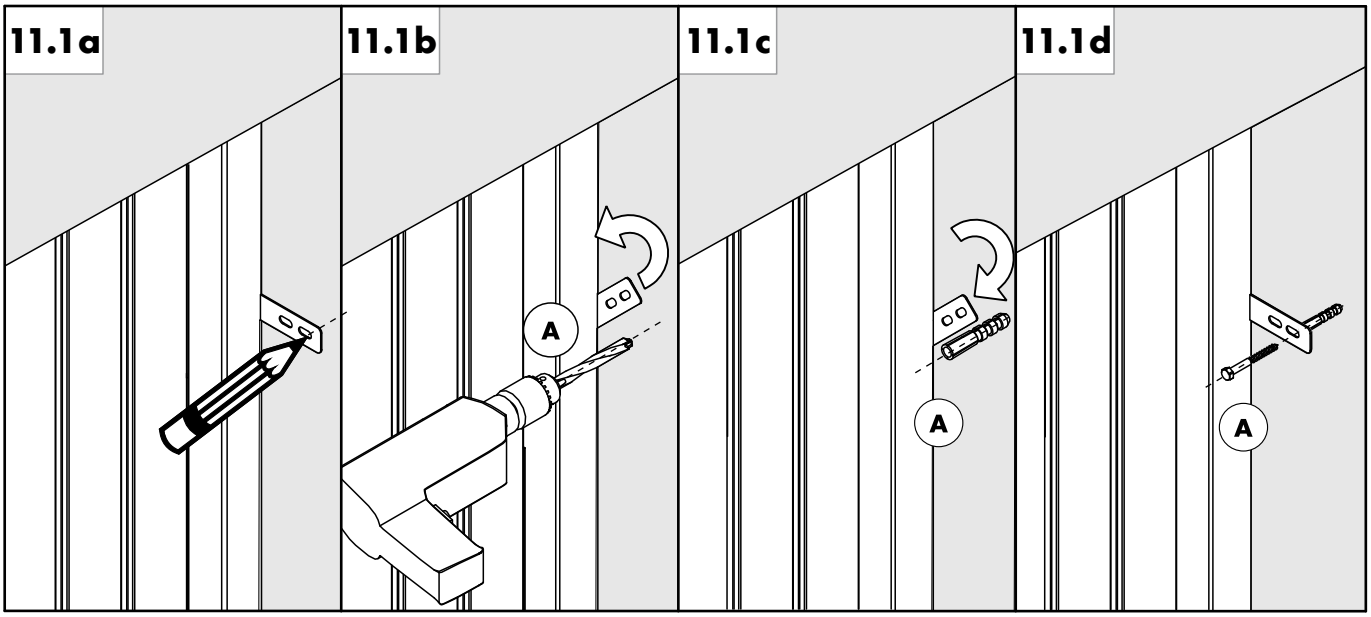

12

7.1

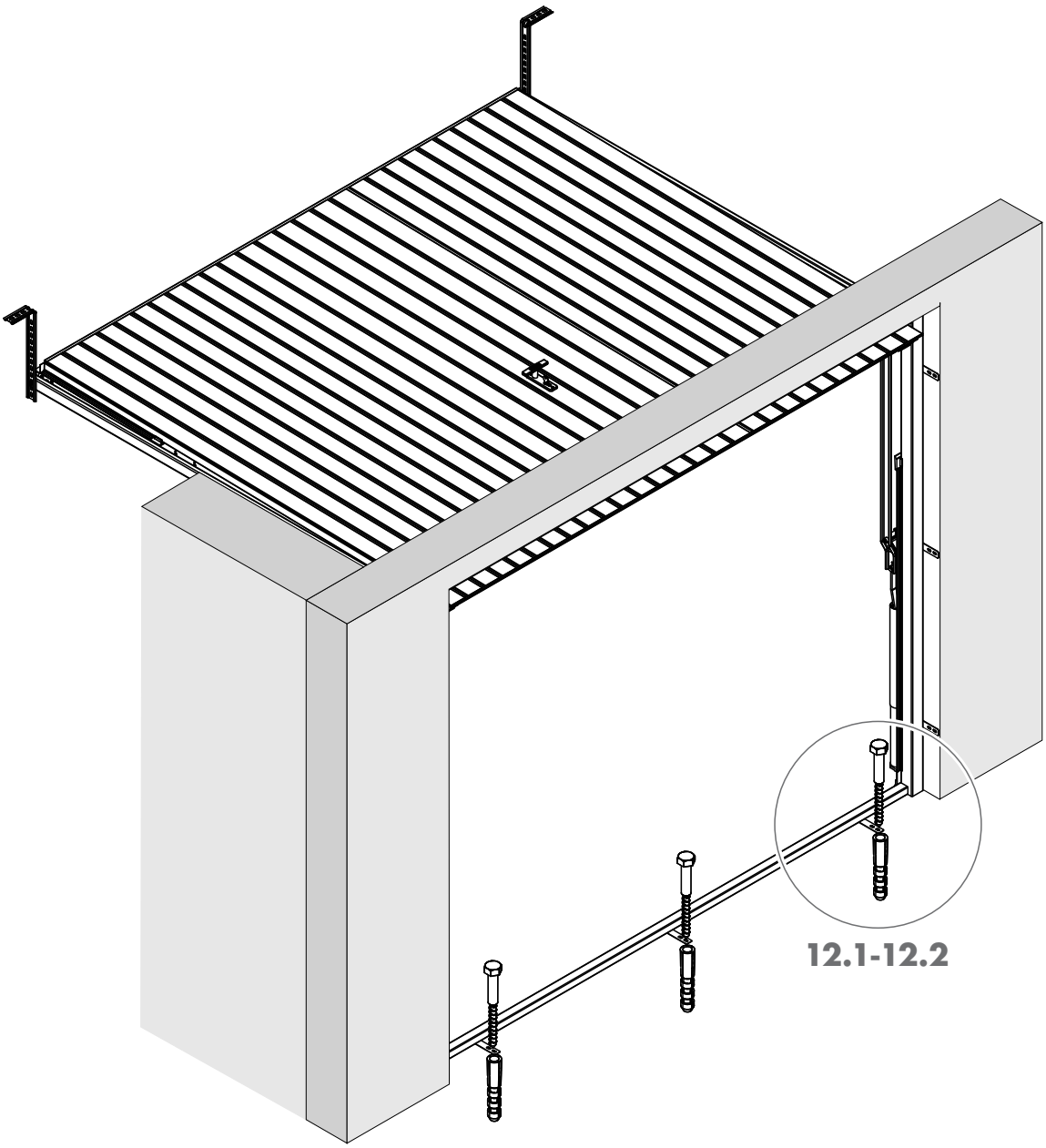

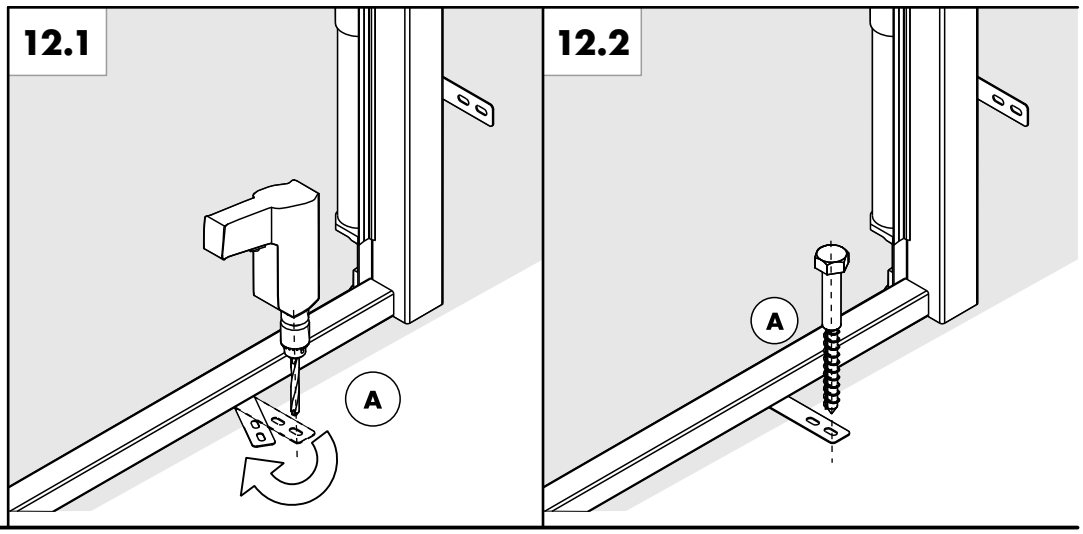

13

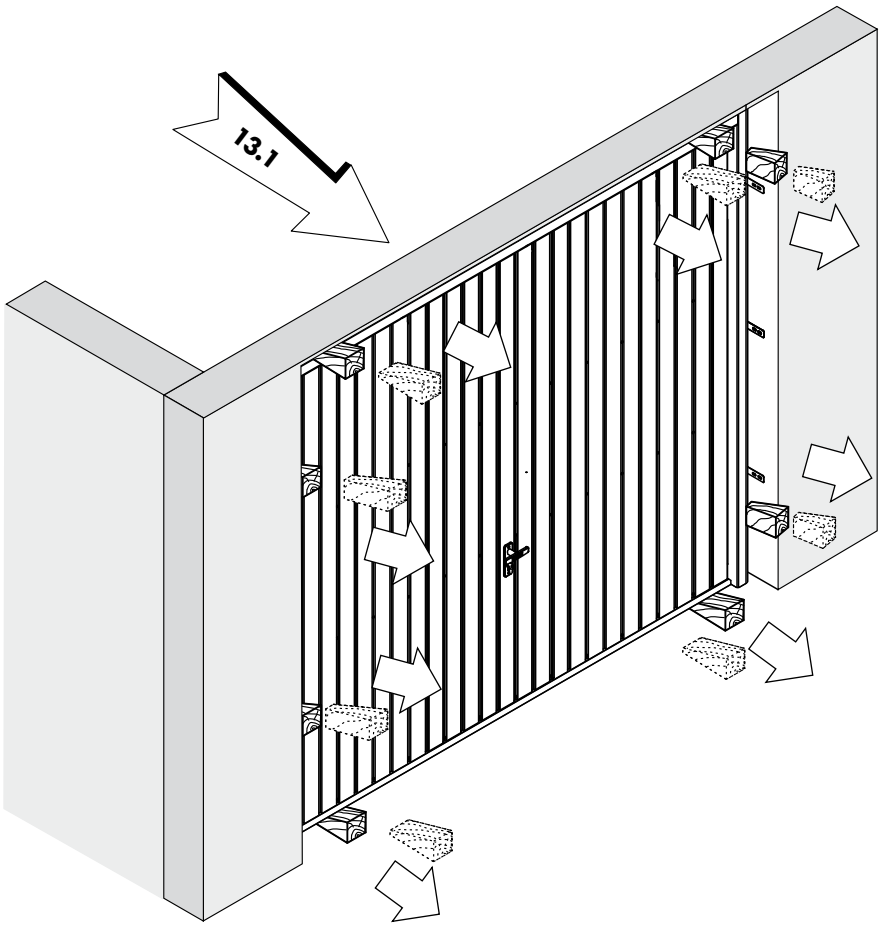

13.1

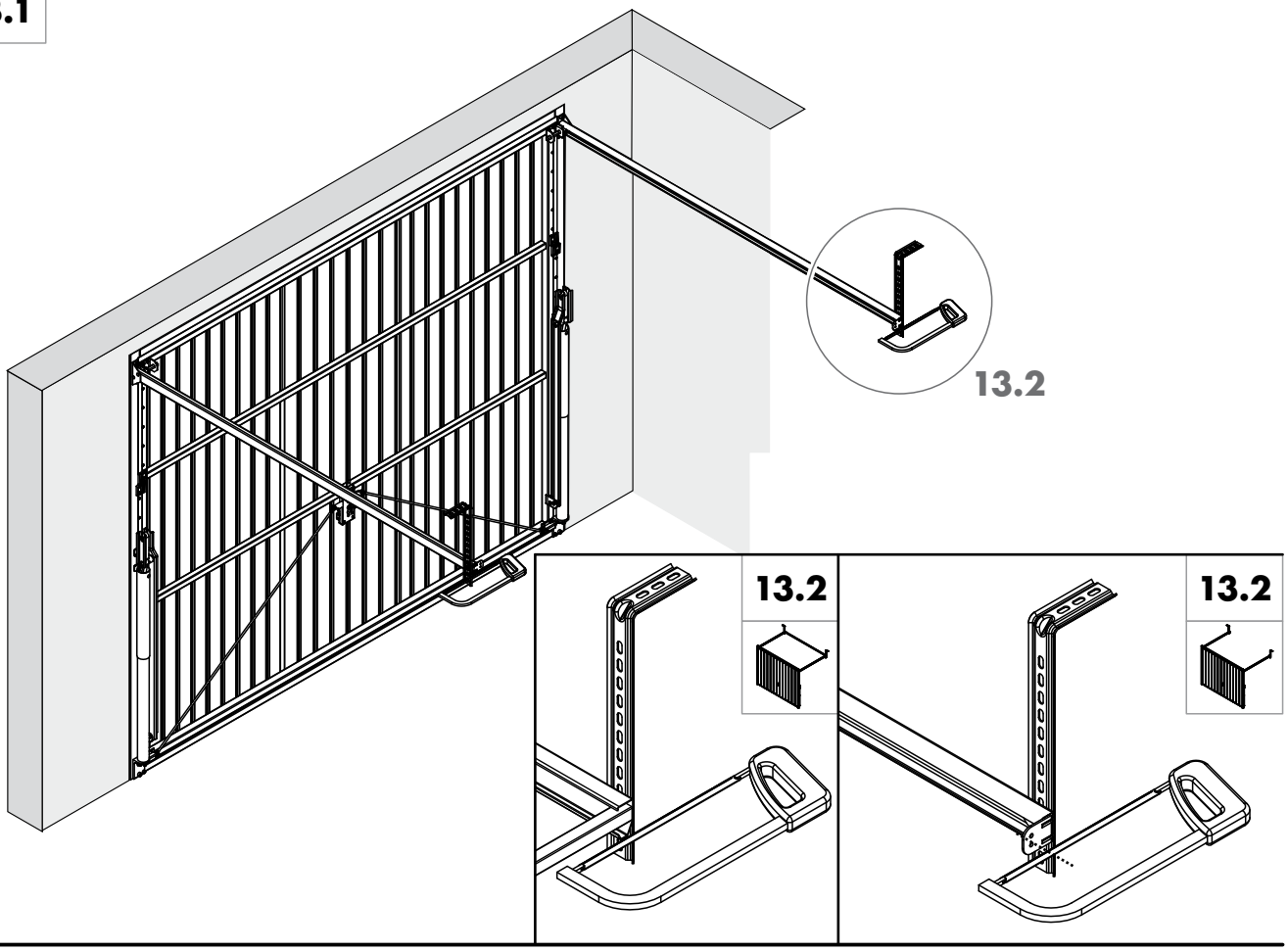

13.3

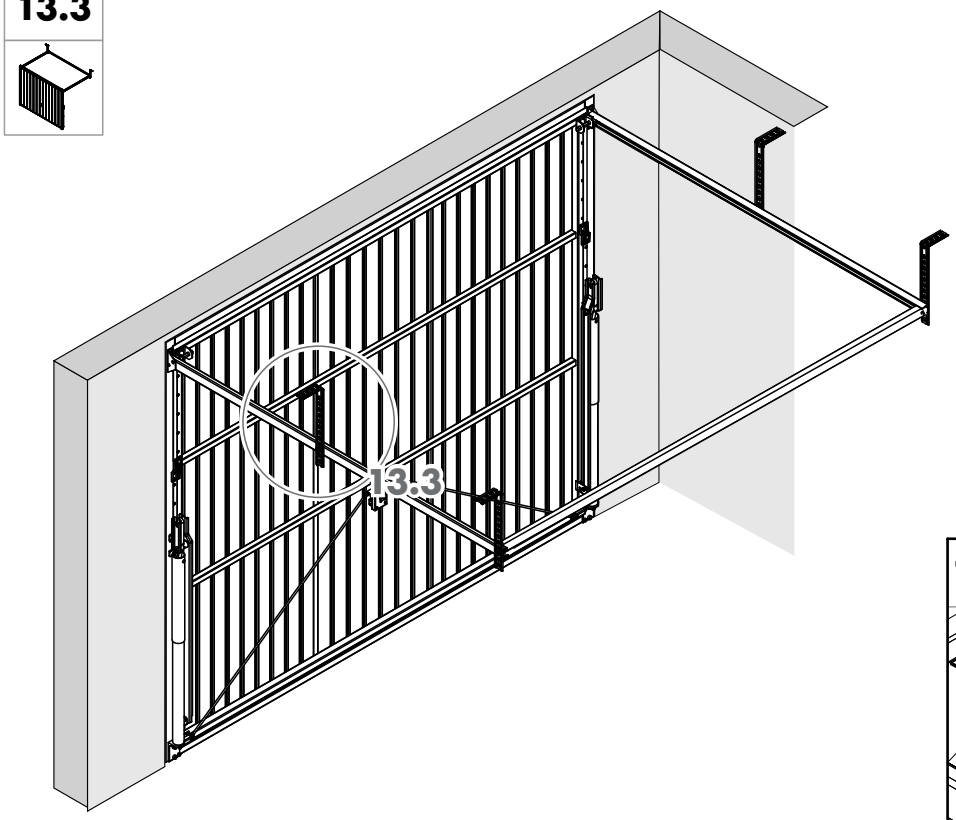

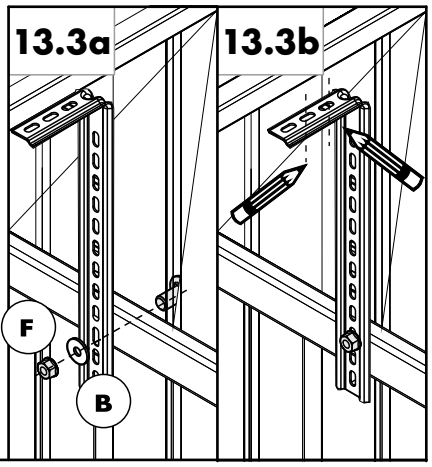

13.4

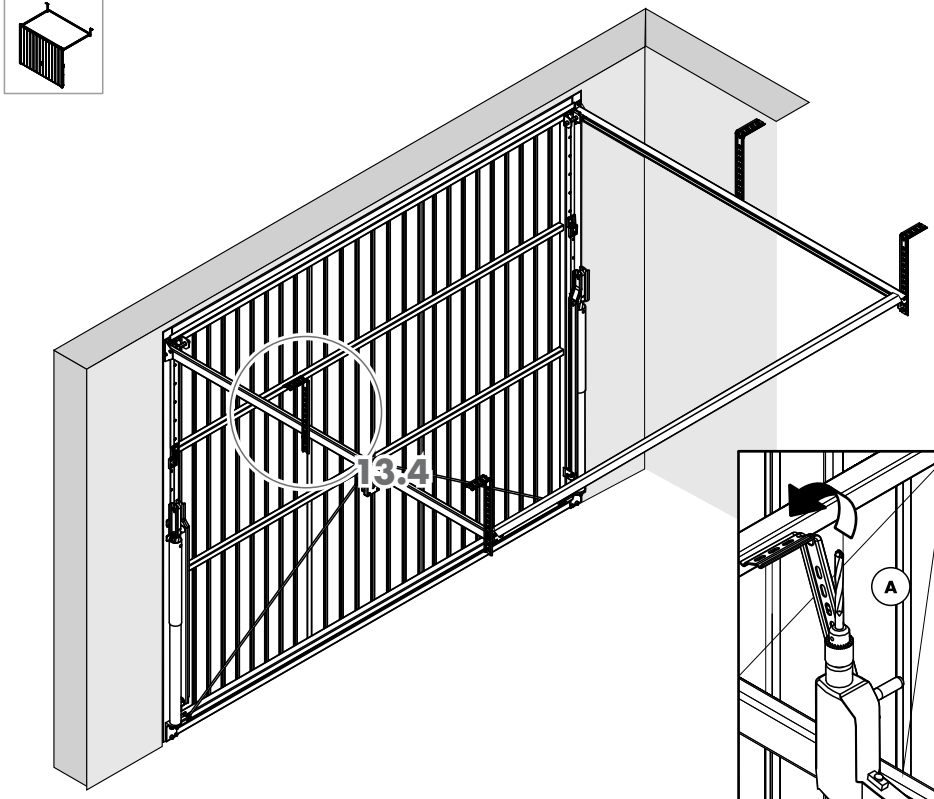

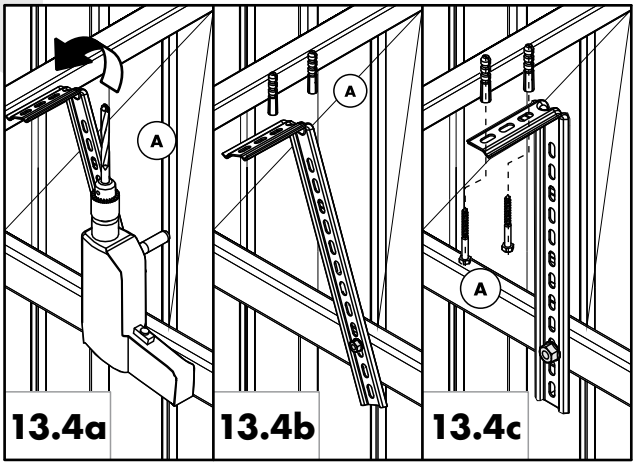

14

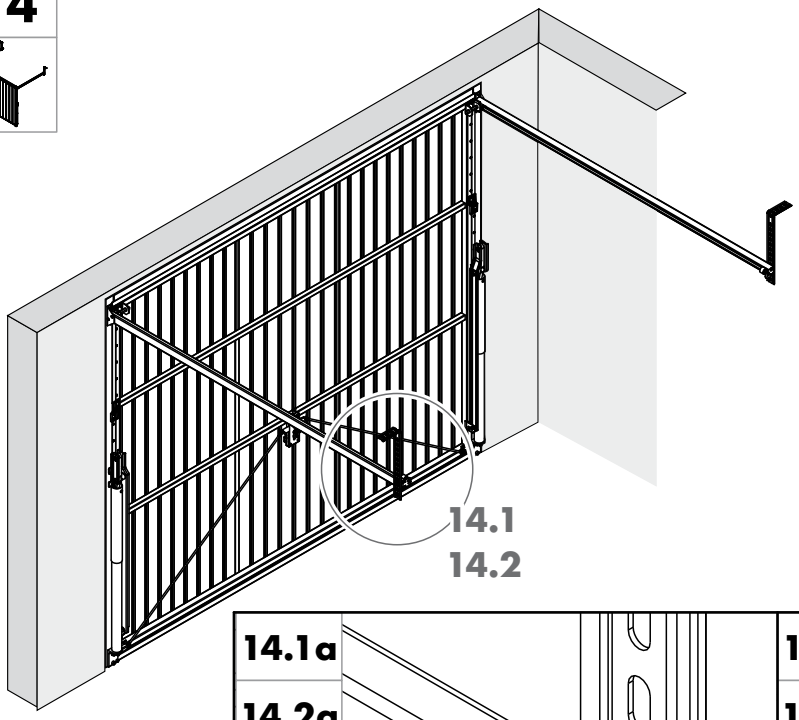

14.1a
14.2a

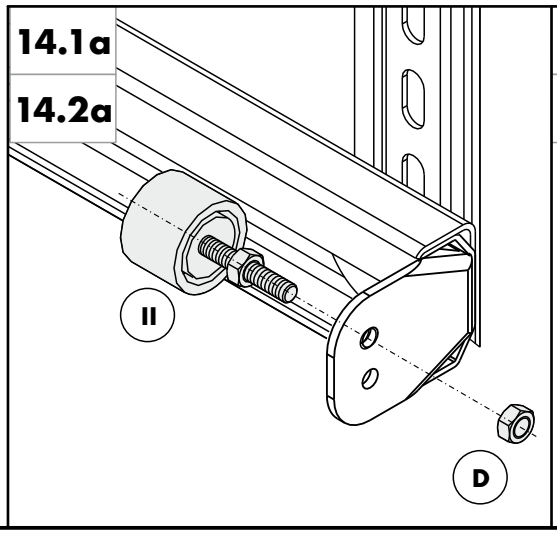

14.1b
14.2b

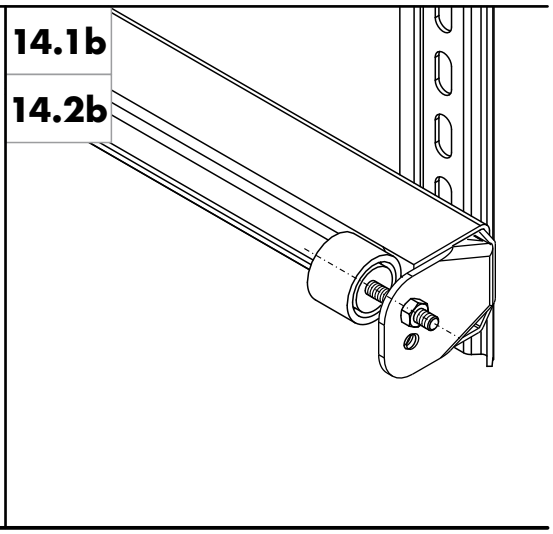

14

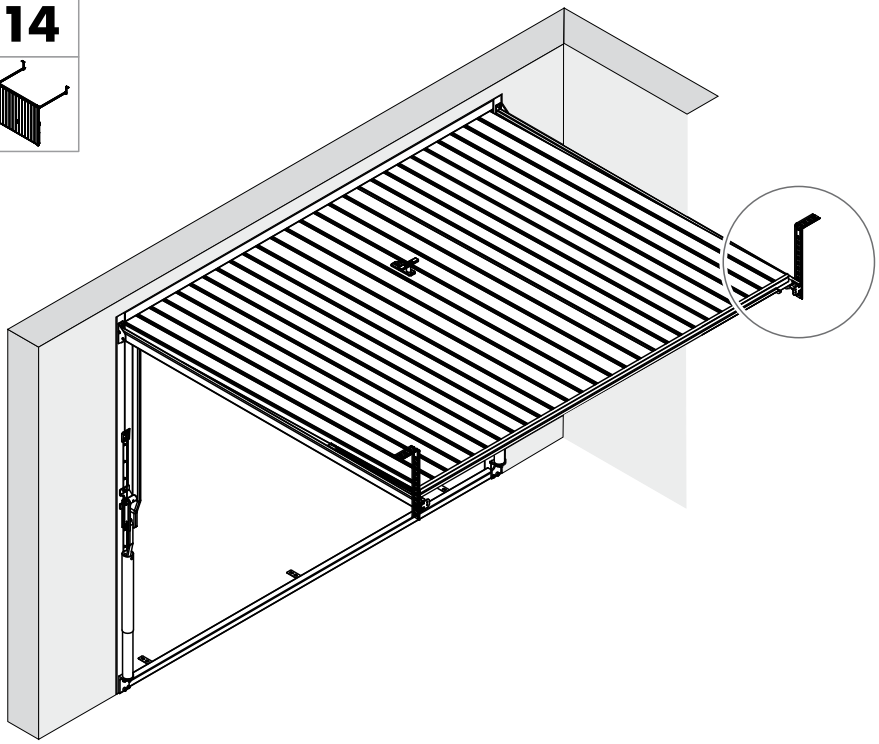

14.2

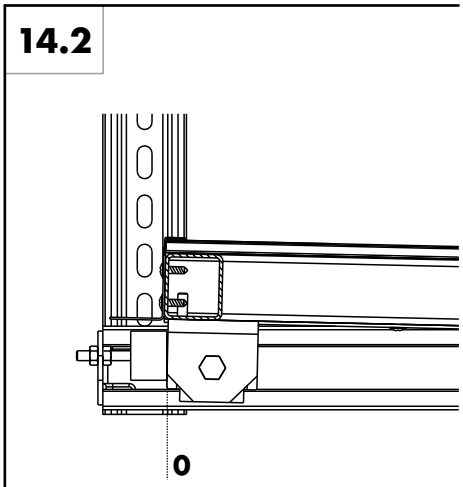

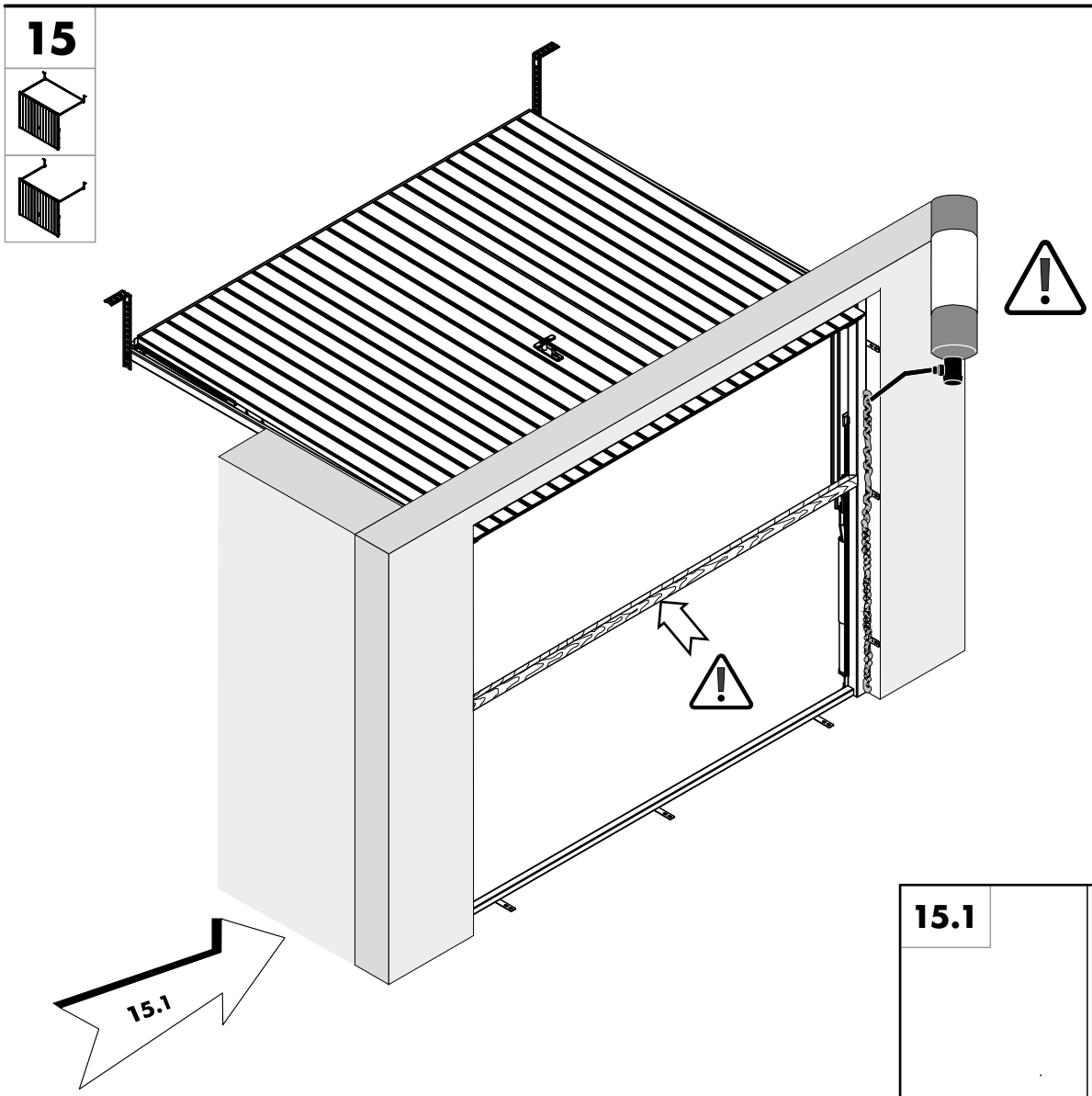
15
15.1

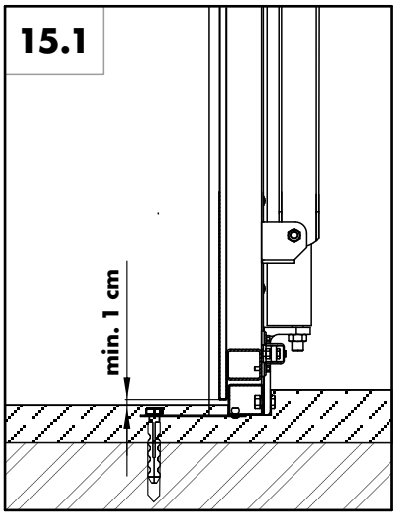
15.1
min. 1 cm

16

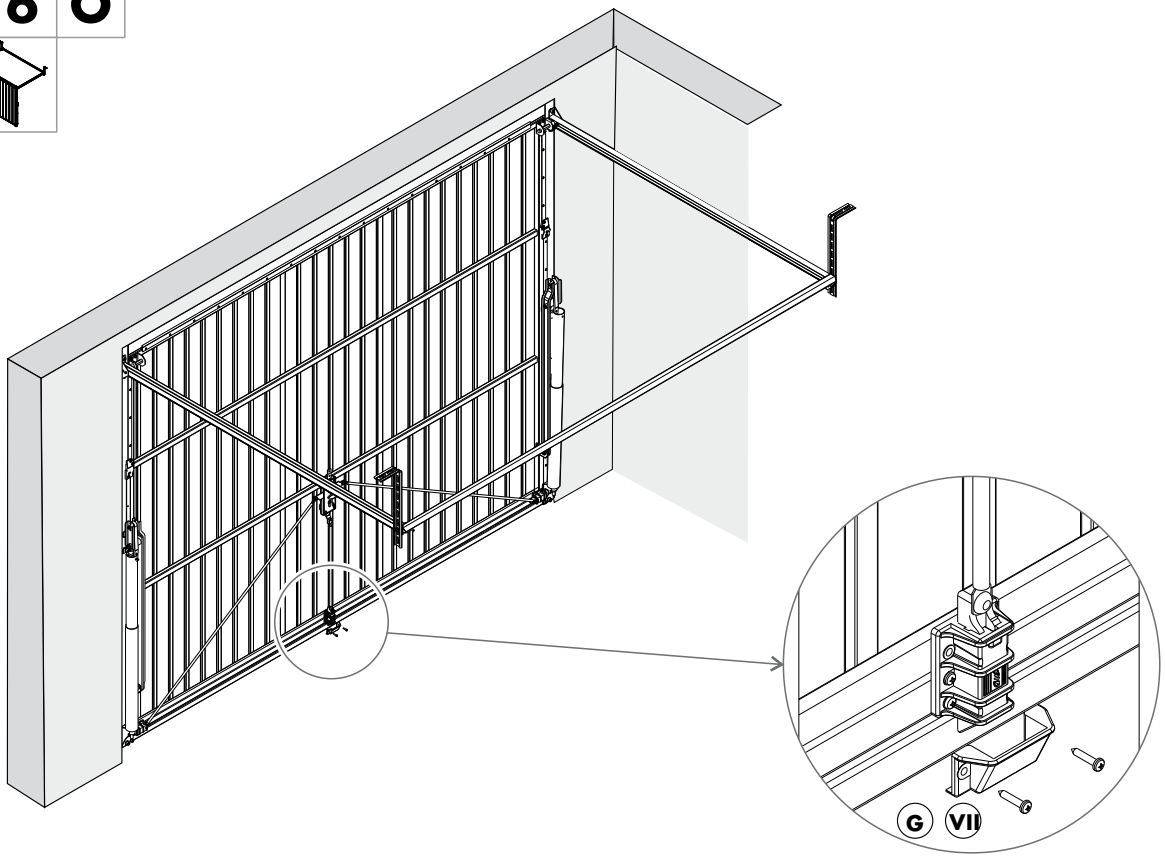

16.1

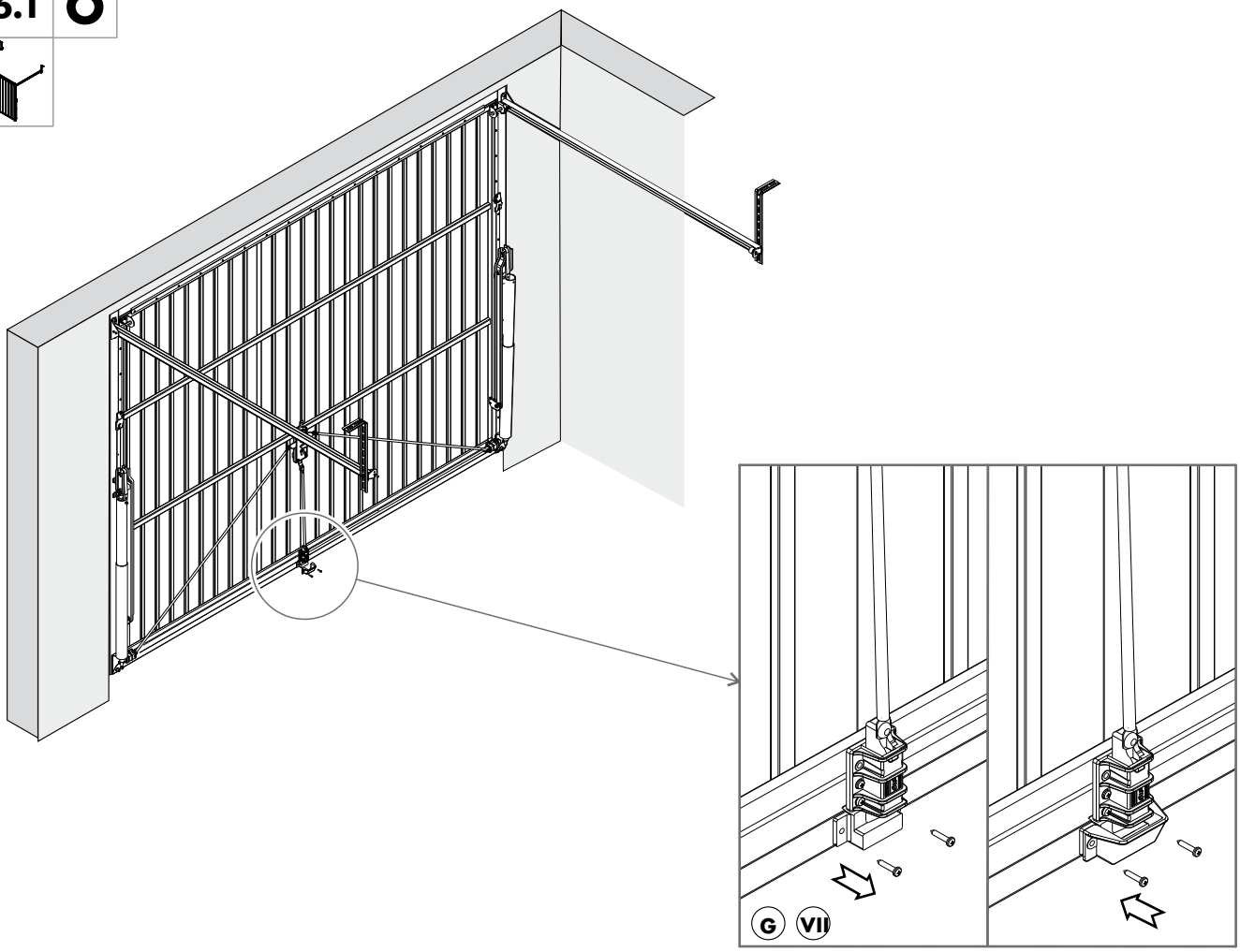

17	O	7.1

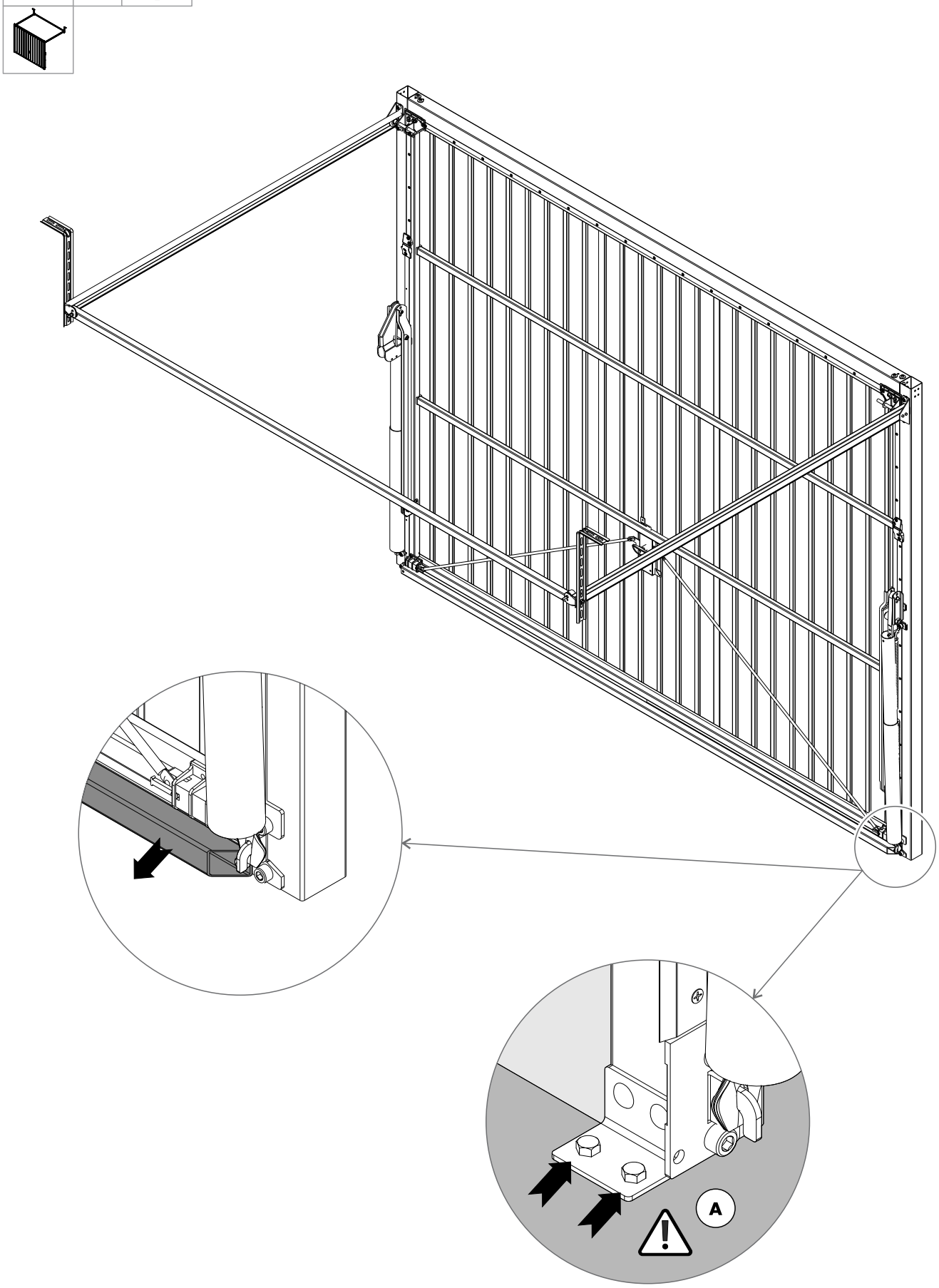

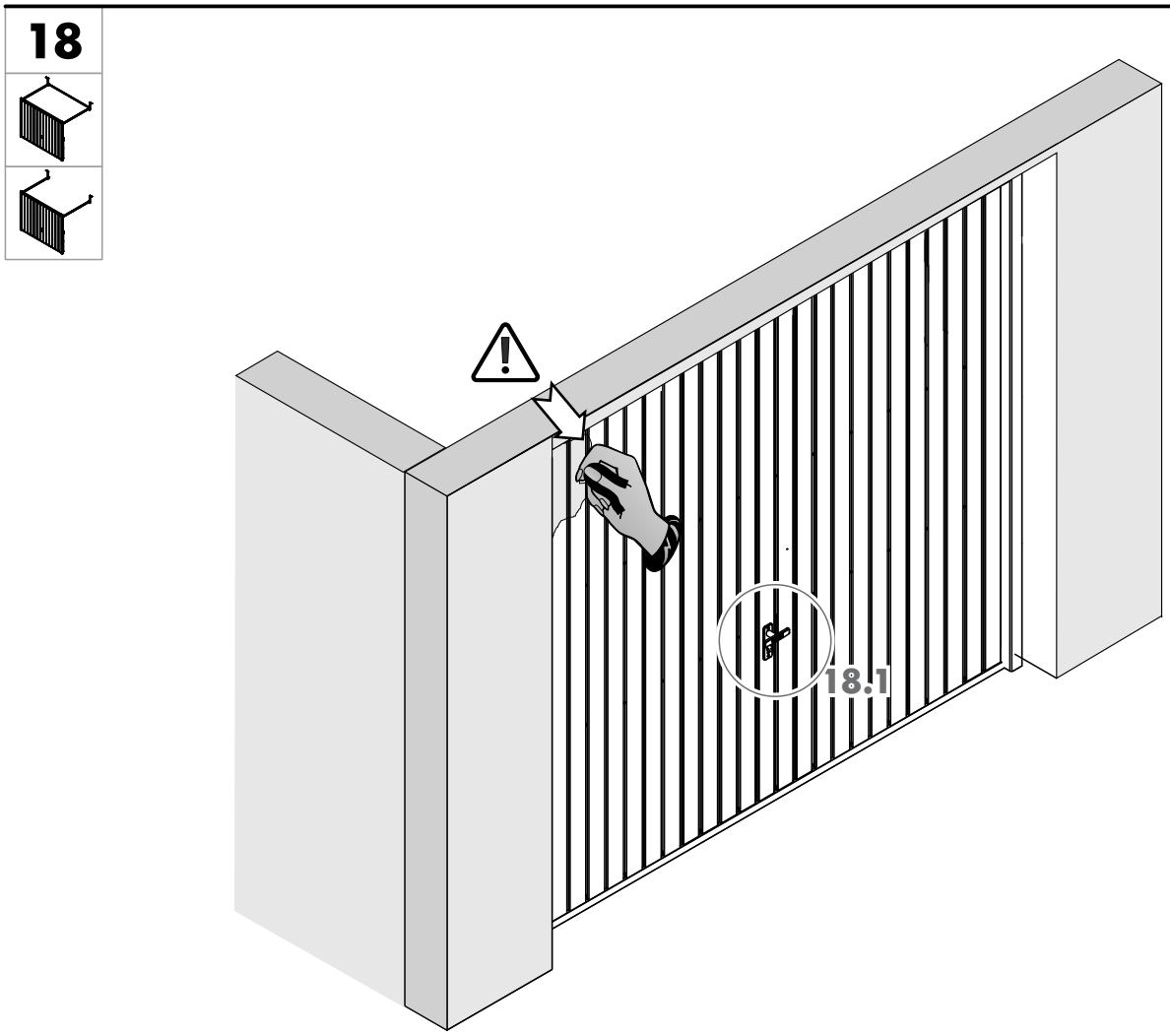
18
18.1

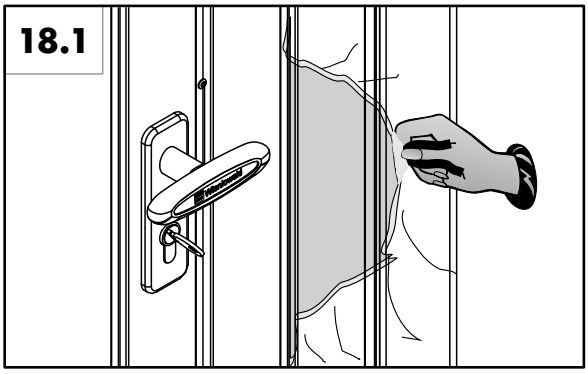
18.1

UWAGA!
WARNING! ACHTUNG!
PL
Po zamontowaniu bramy należy niezwłocznie usunąć folię ochronną z blachy poszycia skrzydła.
GB
The paint protection film should be removed immediately after the door assembly.
D
Nach der Montage des Tores soll die Sicherheitsfolie aus Blech des Torflügels unverzüglich abgenommen werden.
6513000117
WIŚNIOWSKI

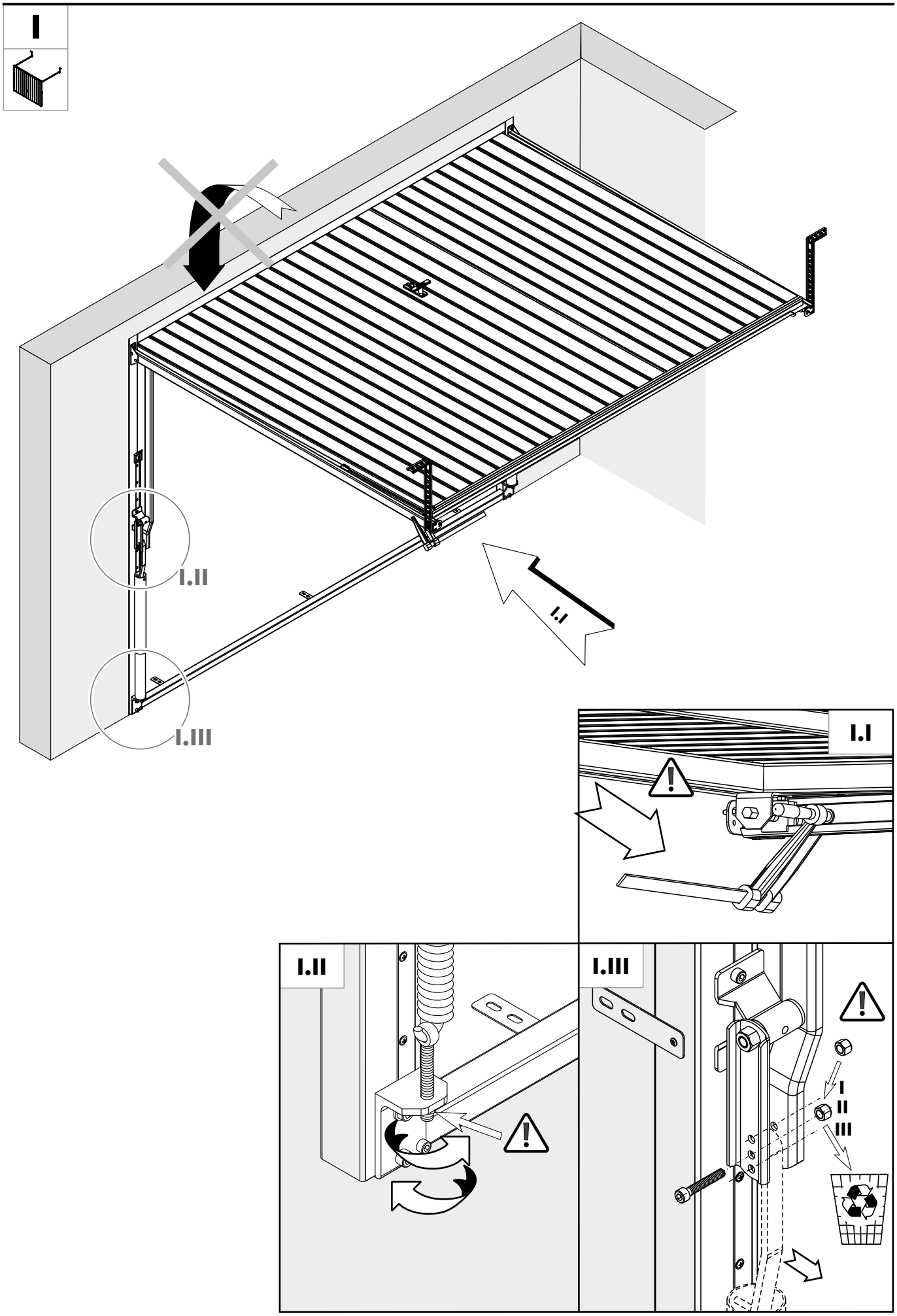
I
I.II
I.III
I.I
I.I
I.II
I.III
I
II
III

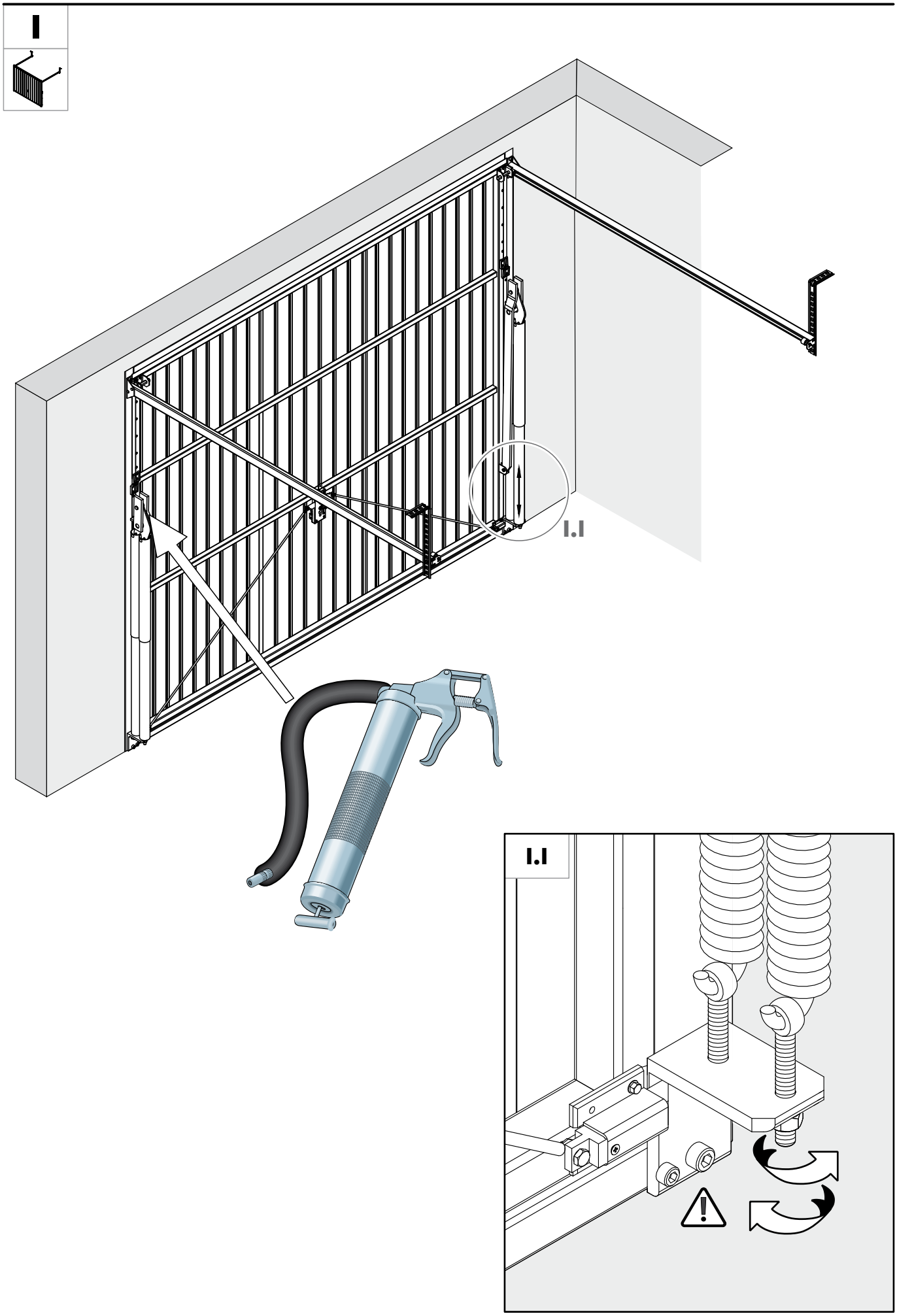
I
I.I
I.I

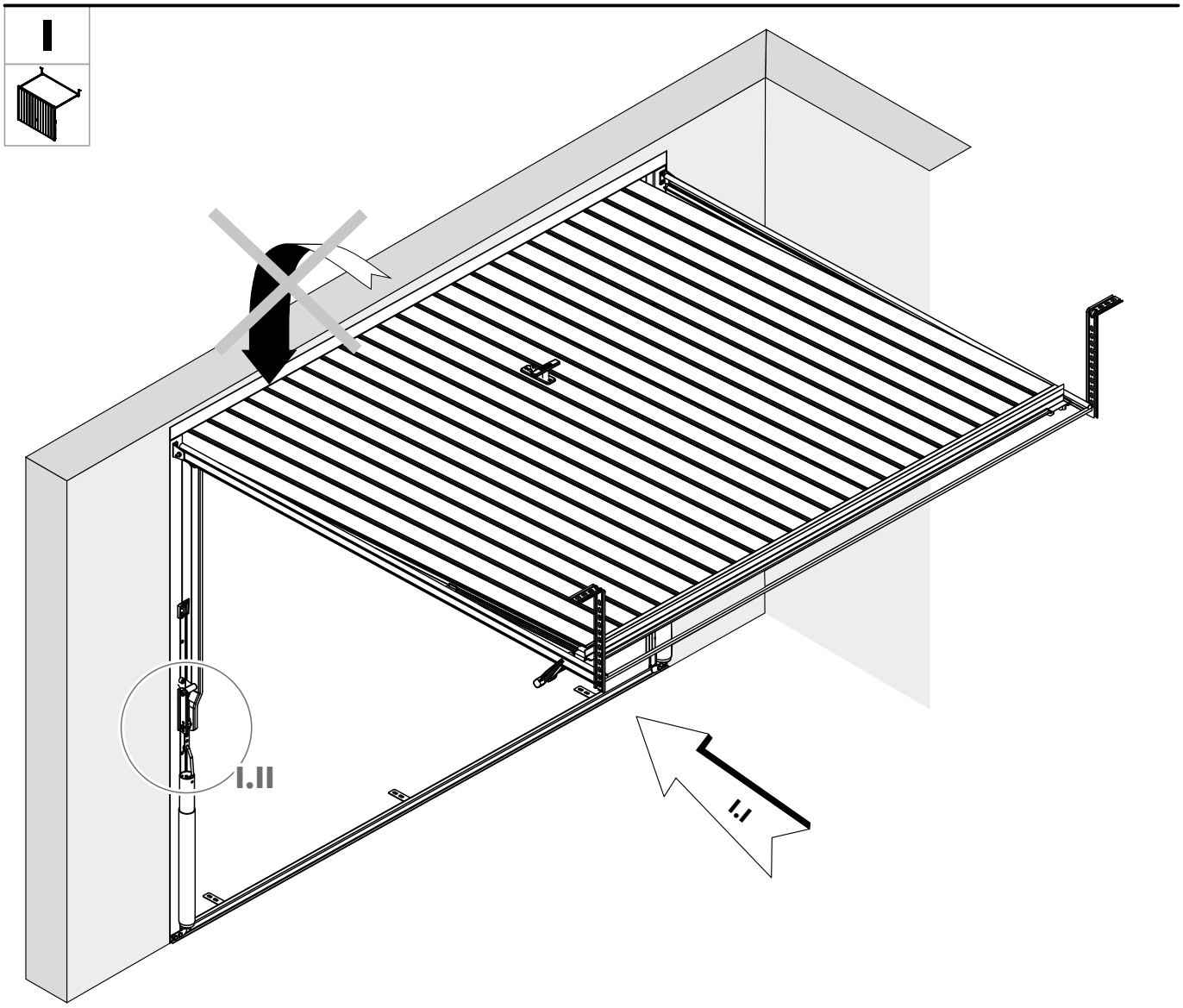
I
I.II
I.I

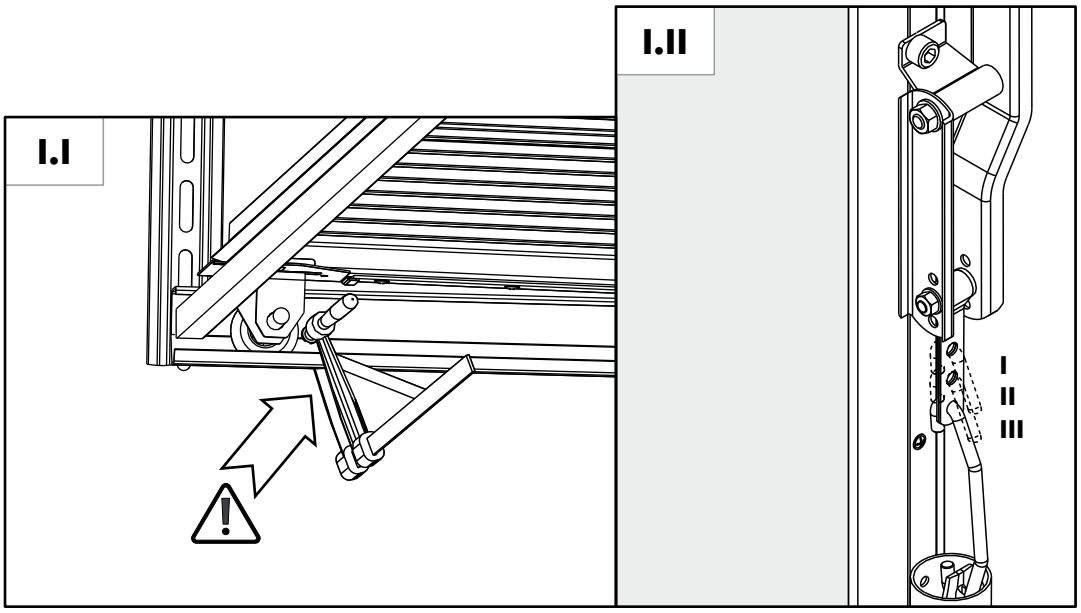
I.I
I.II
I
II
III

1

30

7.1

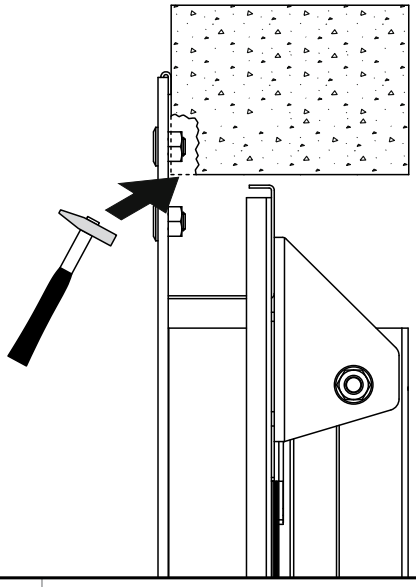

30.1

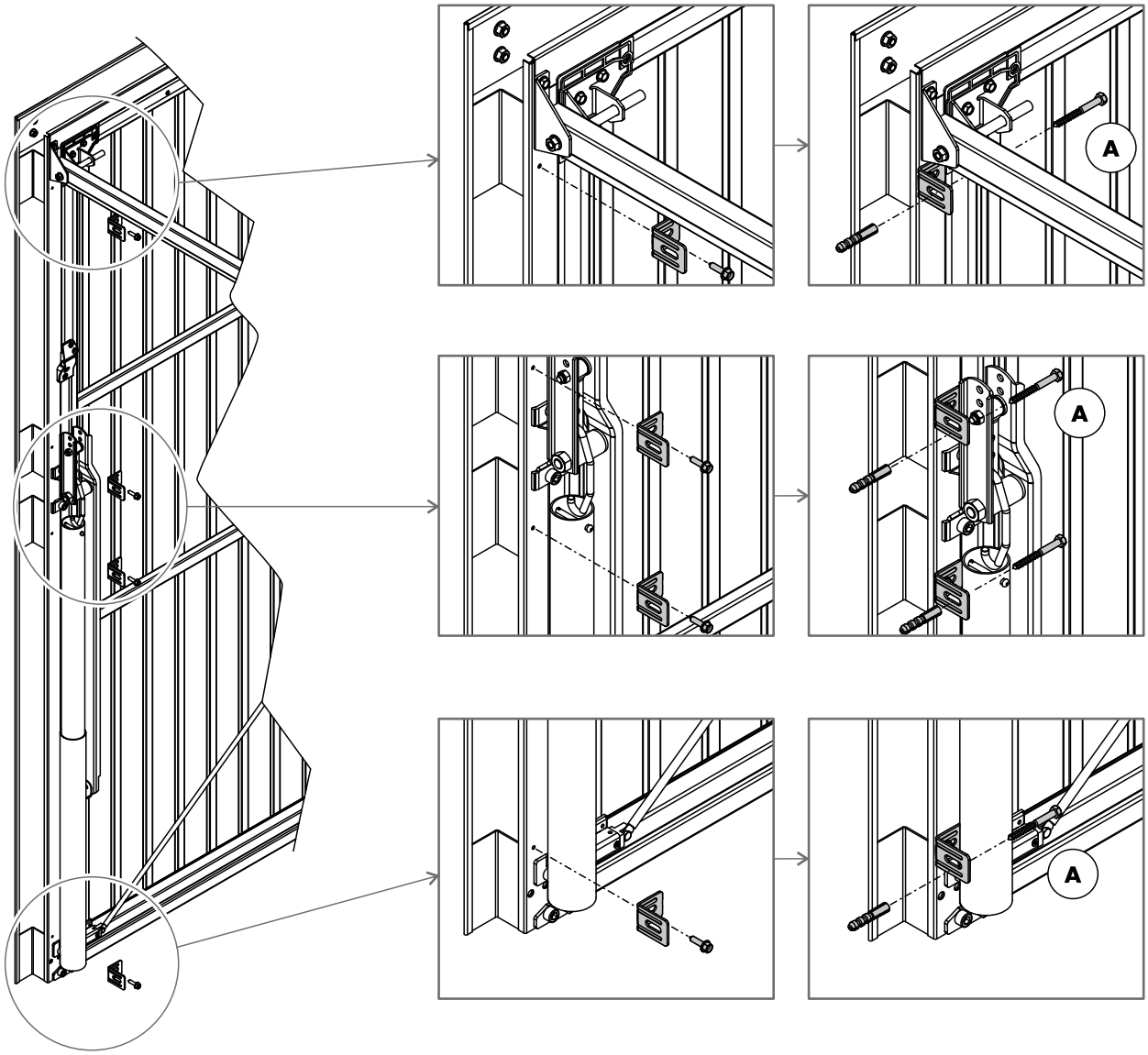

35 BFT

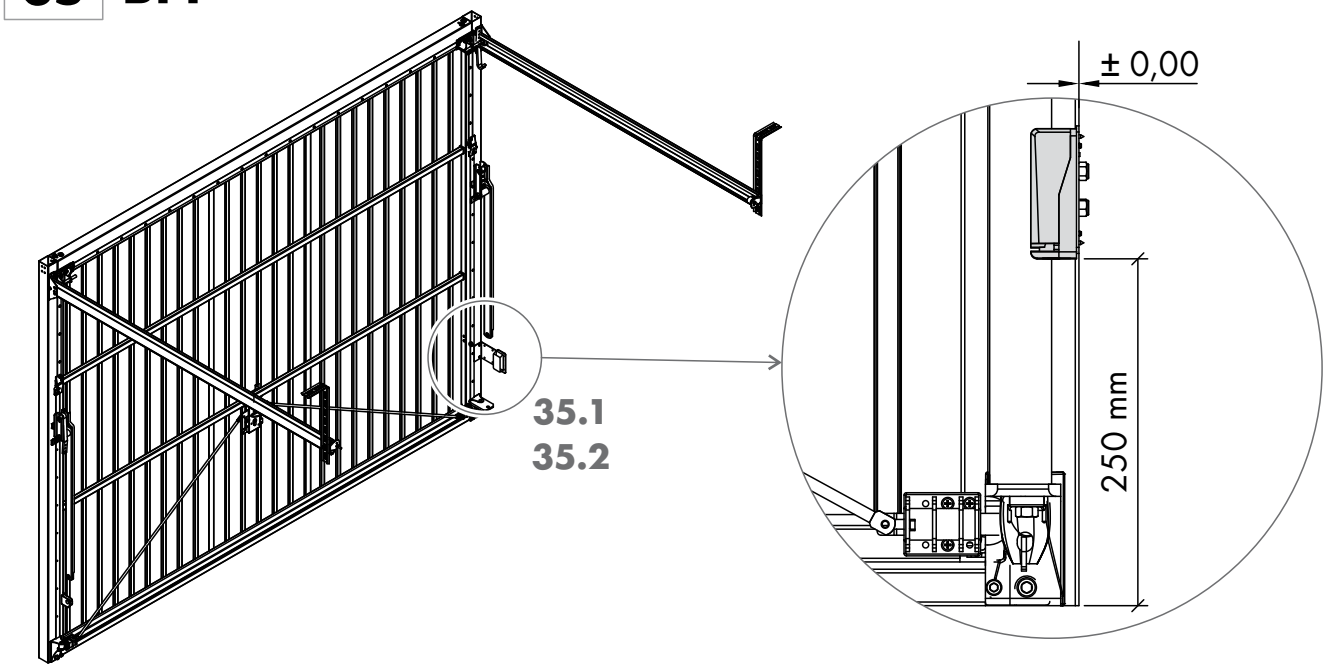
± 0,00
250 mm
35.1
35.2

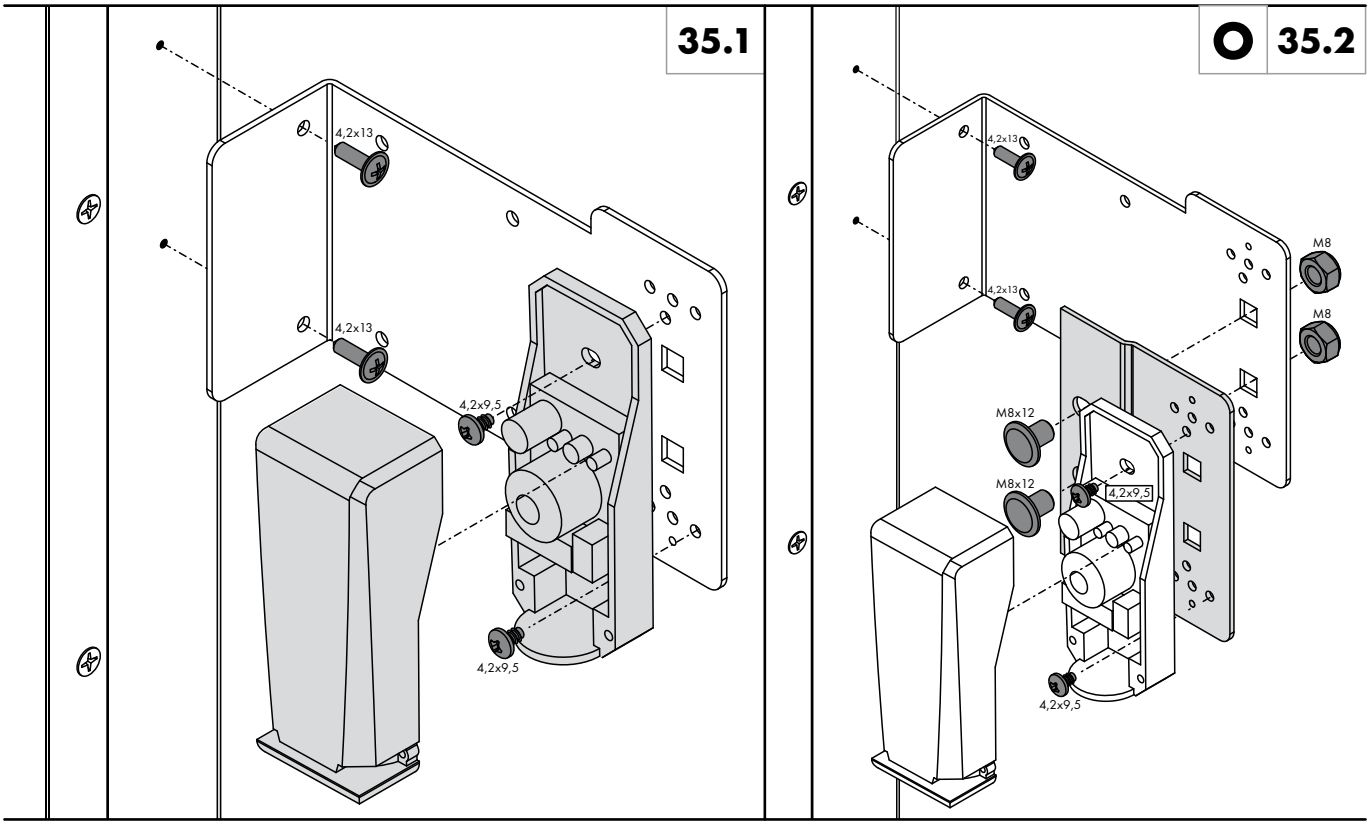
35.1
4,2x13
4,2x13
4,2x9,5
4,2x9,5
O
35.2
4,2x13
4,2x13
M8
M8
M8x12
M8x12
4,2x9,5
4,2x9,5

40 SOMFY

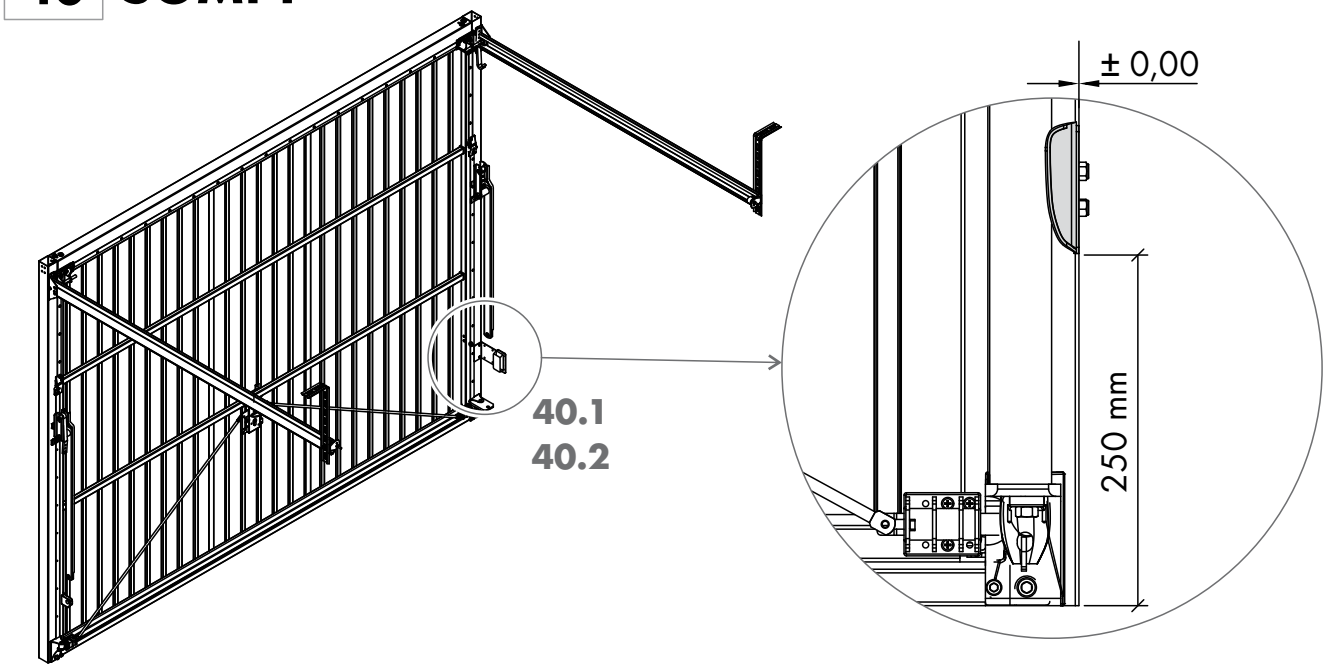
± 0,00
250 mm
40.1
40.2

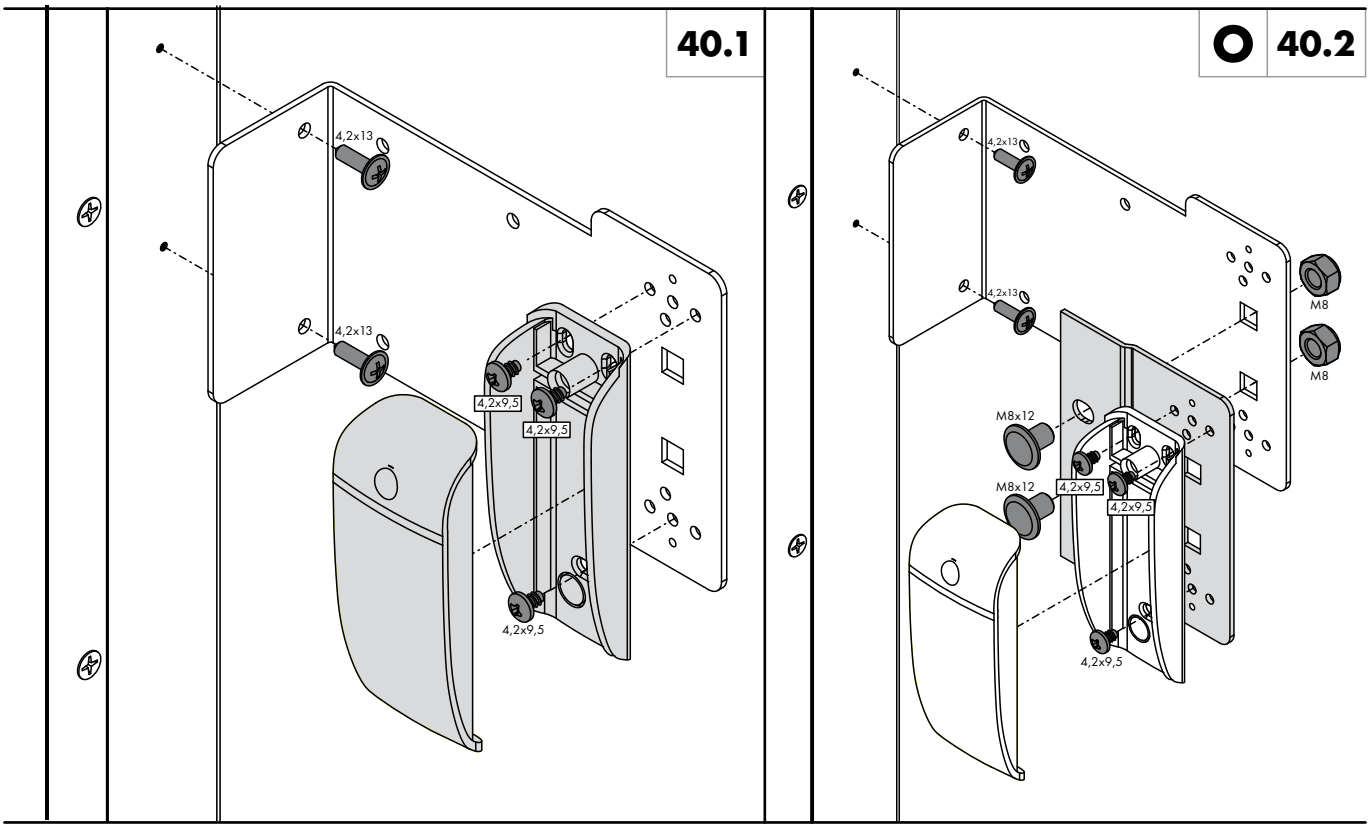
40.1
4,2x13
4,2x13
4,2x9,5
4,2x9,5
4,2x9,5
40.2
4,2x13
4,2x13
M8
M8
M8x12
M8x12
4,2x9,5
4,2x9,5
4,2x9,5

45 SOMMER

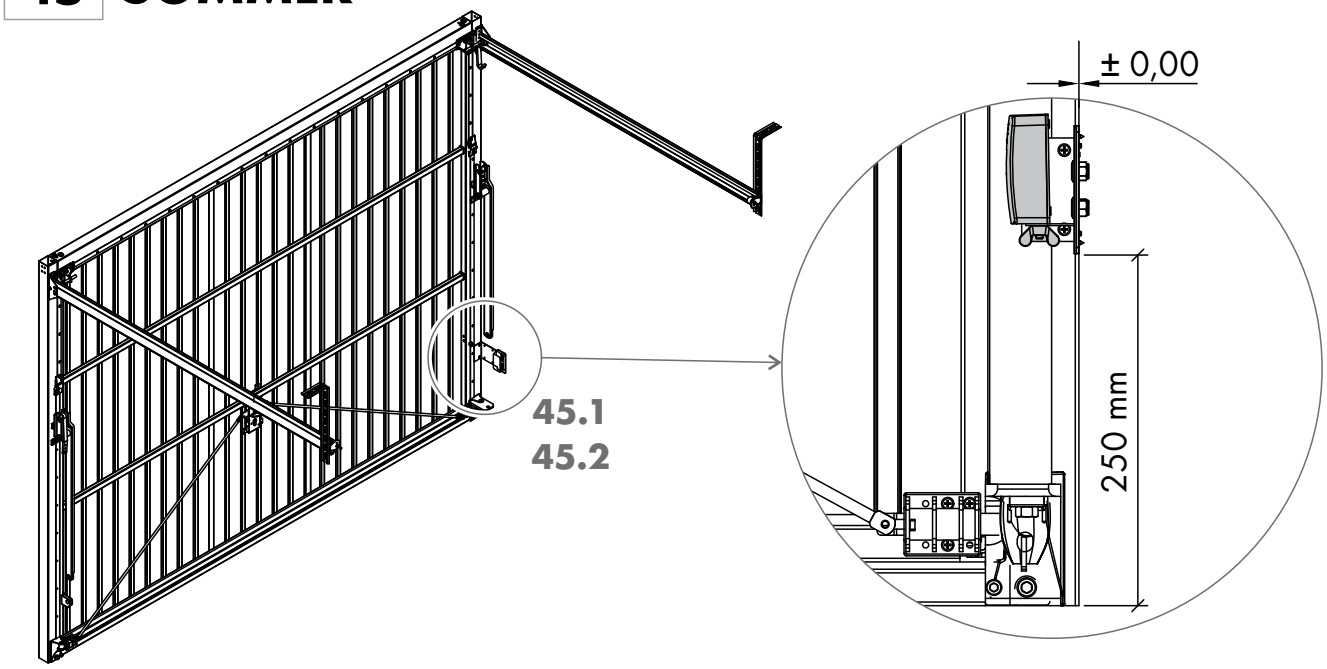

45.1

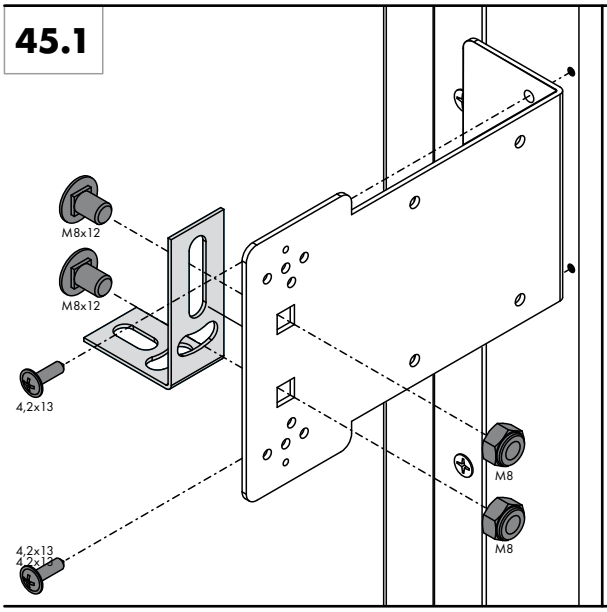

45.2

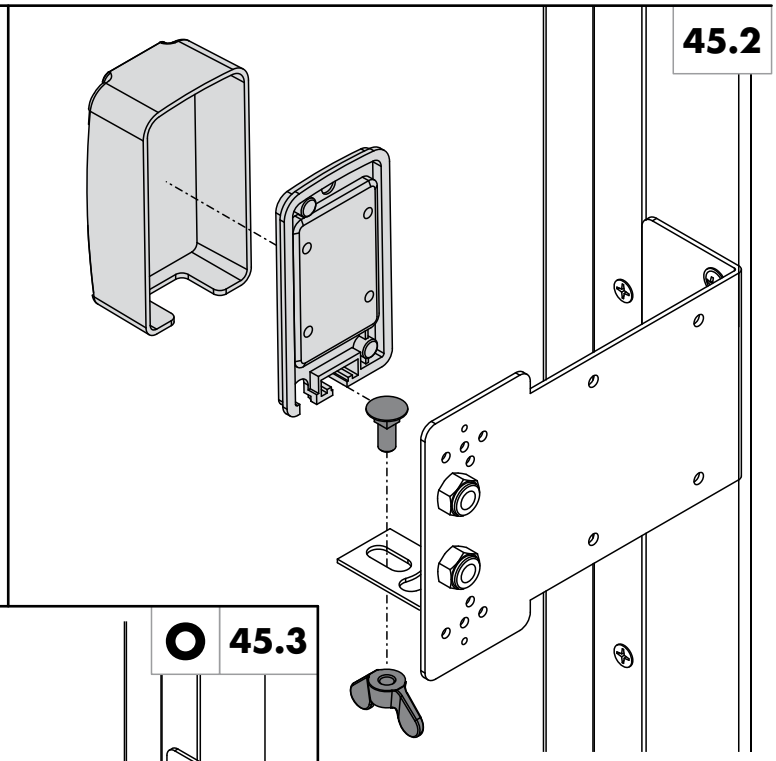

45.3

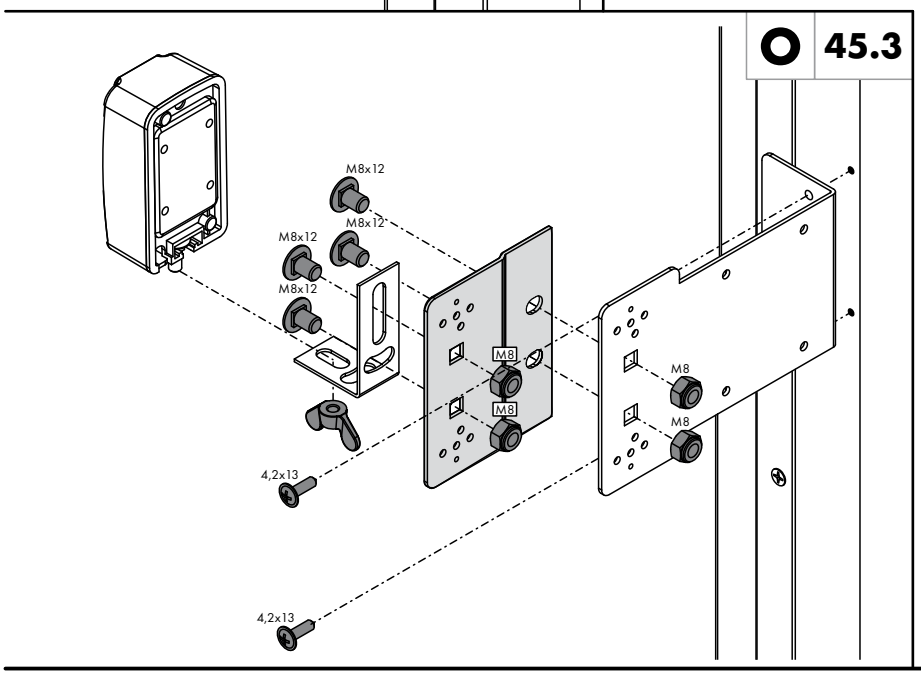

50 ZOOM

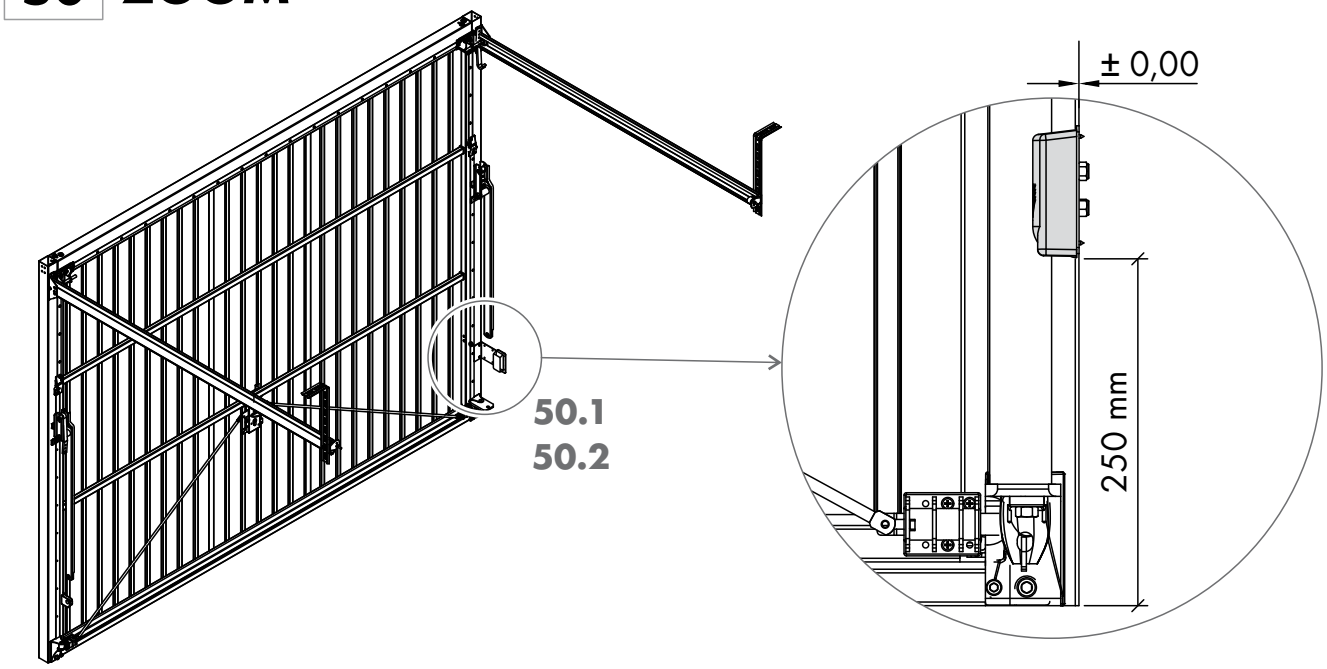
± 0,00
250 mm
50.1
50.2

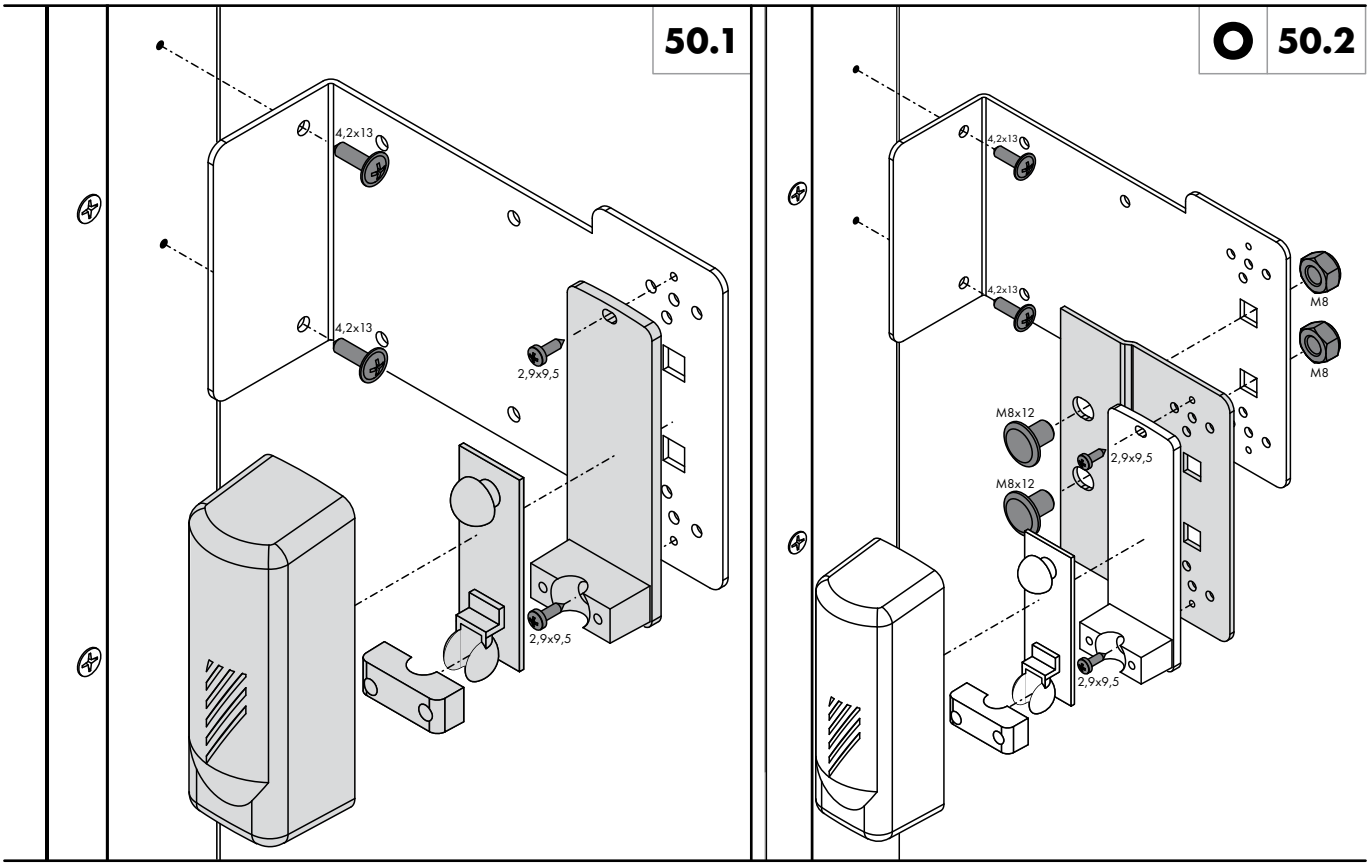
50.1
4,2x13
4,2x13
2,9x9,5
2,9x9,5
50.2
4,2x13
4,2x13
M8
M8
M8x12
M8x12
2,9x9,5
2,9x9,5

Montażysta:

IIiO/BGU/01/2020/ID-90446/KTM-653A100904460

WIŚNIOWSKI

WIŚNIOWSKI Sp. z o.o. S.K.A.
PL 33-311 Wielogłowy 153
TEL. **+48 18 44 77 111**
FAX **+48 18 44 77 110**
www.wisniowski.pl
N = **49° 40’ 10”** E = **20° 41’ 12”**